18+ 10(156) ноябрь 2023

KZ

ЗАПЧАСТИ
РЕСПУБЛИКАНСКИЙ ЖУРНАЛ

общество с ограниченной ответственностью
«ОСКОЛСЕЛЬМАШ»
Техника, которой доверяют!

ПРЕДЛАГАЕТ ТЕХНИКУ СОБСТВЕННОГО ПРОИЗВОДСТВА

Погрузчик зерна электрический самопередвижной «ПЗЭС-90»

Погрузчик зерна электрический самоходный «ПЗЭС-200»

Очиститель зерна фракционный «ОЗФ-25»

Очиститель зерна фракционный «ОЗФ-50»

Очиститель зерна фракционный «ОЗФ-80»

Очиститель зерна фракционный «ОЗФ-25С» (самопередвижной)

Погрузчик зерна навесной «ПЗН-250»

309641, Россия, Белгородская область, г. Новый Оскол, ул. Кооперативная, 40
тел./факс: 8 (47233) 4-44-14; 8 960 640 61 40 (WhatsApp)
e-mail: oskolselmash@yandex.ru; www.oskolselmash.ru

ДОЛГИЙ ПУТЬ ВМЕСТЕ

AGRIMAX TERIS

Даже в сложных условиях шина AGRIMAX TERIS станет надежным союзником в сборе урожая. Эта радиальная шина сочетает превосходную тягу и высокую грузоподъемность с выдающейся устойчивостью. Благодаря специальной резиновой смеси, усиленной плечевой зоне и борту шина AGRIMAX TERIS отличается высоким уровнем стойкости к проколам, а также великолепной управляемостью и комфортным движением.

Шина AGRIMAX TERIS — это решение BKT для комбайнов, сочетающее в себе лучшие характеристики и бережное отношение к культурам.

OFF-HIGHWAY TIRE SOLUTIONS

«БОНЕНКАМП» - ОФИЦИАЛЬНЫЙ ПРЕДСТАВИТЕЛЬ «BKT» В КАЗАХСТАНЕ

Bohnenkamp Бесплатный тел.: 8 800 080 8648

Moving Professionals www.bohnenkamp.kz

BKT

GROWING TOGETHER

bkt-tires.com

Дон Мар

УНИВЕРСАЛЬНАЯ ЖАТКА
ШИРИНА ЗАХВАТА 9-12 МЕТРОВ

8 (71433) 3-09-99
2-01-59
parts1@donmar.kz

Республика Казахстан
Костанайская область
г. Лисаковск.
Вторая промзона 6/1

ОБЪЕМ БУНКЕРА 10 М^3
ГИБКАЯ РАМА ШИРИНОЙ 10 м

www.donmar.kz

Интенсивная обработка - эффективный результат

Если на полях требуется первоначальная поверхностная и сплошная стерневая обработка почвы после уборки, или последующие глубокие рабочие проходы с интенсивным перемешиванием для обработки стерни или для предпосевной обработки перед посевом по мульче, то культиваторы Karat от LEMKEN – лучший вариант.

Культиватор для интенсивной обработки Karat позволяет регулировать глубину обработки несколькими ступенями - от малой и средней до глубокой. При малой глубине обработки во время первого рабочего прохода стрельчатые лапы специальной формы запахивают сорные злаковые и органическую массу вблизи поверхности почвы. Второй рабочий проход выполняется примерно через две недели. В этот раз выполняется обработка тем же культиватором на глубине 10-15 см. Одновременно культиватор Karat интенсивно запахивает солому и органическую массу и равномерно распределяет их в почве. Если планируется мульчирование полей и в верхнем слое почвы содержится большое количество соломы, можно выполнить третий рабочий проход культиватором для интенсивной обработки Karat на глубине до 30 см. При такой глубокой обработке разрыхляется весь пахотный слой почвы и снижается концентрация соломы в верхнем слое - важное условие для успешного мульчирования.

KARAT 10 ДЛЯ ИНТЕНСИВНОЙ ОБРАБОТКИ

При ширине захвата от трех до семи метров лапы культиватора для интенсивной обработки Karat 10 устанавливаются на раму культиватора со средним шагом около 28 см. Этим достигается тщательное смешивание соломы с почвой. Симметричное расположение лап обеспечивает работу без бокового увода. Благодаря различным формам лемехов можно оптимально регулировать интенсивность обработки в зависимости от условий. Например, стрельчатые лапы работают мелко по всей площади, во время следующего рабочего прохода обработка выполняется с использованием крыльев или без них на глубине от 10 до 15 см, а обработка на глубине до 30 см выполняется наральниками. При этом наральники работают интенсивно без необходимости увеличения тягового усилия. Система смены орудий позволяет быстро и легко менять лемехи без использования инструмента. Полусферические диски за лапами повторно перемешивают солому и почву и надежно выравнивают поверхность. Прикатывающий каток обеспечивает отличное обратное прикатывание. В модельный ряд катков LEMKEN входят прикатывающие катки для всевозможных условий. Все варианты культиватора для интенсивной обработки Karat оснащены системой защиты от камней со срезными болтами или автоматическим устройством для защиты от перегрузок.

KARAT 12: ЕЩЕ ИНТЕНСИВНЕЕ

Культиватор Karat 12 особенно хорошо подходит для мелкой и глубокой обработки тяжелых почв и для бесплужного метода. Расстояние между балками 90-80-90 см даже при наличии 4 рядов лап и междурядье 23,4 см обеспечивают достаточно свободного пространства для работы без засорения. Симметричное расположение лап предотвращает боковой увод и одностороннее зарывание культиватора и позволяет оптимально двигаться с присоединенным орудием. Расположение копирующих колес вблизи первого ряда лап способствует оптимальному ведению культиватора.

БЫСТРАЯ РЕГУЛИРОВКА

Стерневая обработка почвы на малой и средней глубине, а также глубокая предпосевная обработка почвы для мульчирования одним орудием экономит затраты на инвестиции и эксплуатацию. Для этого культиватор Karat в стандартной комплектации оснащен системой быстрой смены. С помощью шплинта можно без инструментов целиком снять сменный башмак лемеха вместе со стрельчатыми лапами и заменить башмаком с наральниками для глубокого рыхления. Изношенные детали можно заменить в мастерской без дополнительных затрат, например, на фиксацию орудия. Это значительно сокращает время наладки.

Оснащенный стрельчатыми лапами культиватор Karat идеально подходит для первой мелкой стерневой обработки почвы. Междурядье 23,4 см (Karat 12) или 28 см (Karat 10) даже при небольшой глубине обработки обеспечивает интенсивную запашку соломы по всей площади поверхности. Такая обработка предотвращает высыхание почвы, поскольку она разрывает все капилляры. Улучшенная форма острия лемеха повышает качество смешивания и оптимизирует требуемое тяговое усилие. Острия лемеха и направляющие пластины закреплены при помощи всего одного винта.

ЛЕГКАЯ НАСТРОЙКА

При изменении глубины обработки культиватора Karat полусферические диски автоматически настраиваются на новую глубину обработки. При помощи параллелограмма полусферические диски и прикатывающие катки всегда удерживаются в правильном положении. А маятниковый компенсатор каждого блока катка и полусферического диска в складных вариантах Karat обеспечивает плавный ход и постоянное ведение на глубине.

При глубине обработки до 30 см почва интенсивно разрыхляется и поэтому требует последующего обратного прикатывания. Профильный уплотняющий каток для полунавесных культиваторов Karat разработан специально для таких условий. Передний каток с уплотняющим профилем прикатывает почву, а задний каток с W-образным профилем создает оптимальное посевное ложе. Большой диаметр до 600 мм значительно снижает требуемое тяговое усилие. Если обратное прикатывание почвы не требуется, культиватор Karat можно использовать без катка. При этом выдерживание заданной глубины обеспечивается за счет шасси. Дополнительно Karat можно оснастить лапами, которые рыхлят почву в колее от колес.

LEMKEN
The Agrovision Company

г. Астана, район Алматы, ул. А. Пушкина, дом. 25, ВП 18
e-mail: v.zhuravlev@lemken.kz, web: www.lemken.kz
mob.: +7 705 749 44 66 Виктор Журавлев

СДЕЛАНО В КАЗАХСТАНЕ

KZ
ҚАЗАҚСТАНДА ЖАСАЛҒАН
СДЕЛАНО В КАЗАХСТАНЕ

ПОДРОБНЕЕ:

Узнайте больше о технике

Казахстан,
г. Астана, ул. Кенесары 47а, ВП-9
Тел.: +7 7172 27 30 60, +7 771 054 99 11
kz.rostselmash.com

ROSTSELMASH
professional agrotechnics

CT AGRO: экономия на мелочах

Желание сэкономить на покупке расходников для зерноуборочного комбайна, приобретая вместо оригинальной запчасти аналог, на первый взгляд выглядит логичным. Однако лишь до тех пор, пока не посчитаешь эффект данной «экономии».

Из года в год на базе учебного центра образовательного союза DEULA в немецком Рендсбурге концерн CLAAS проводит комплексные ресурсные испытания различных запасных частей CLAAS ORIGINAL и их неоригинальных аналогов. В фокусе внимания находится весь диапазон сельхозтехники CLAAS. Представляем вашему вниманию обобщенный материал исследований по зерноуборочным комбайнам.

Начнем с зерновых жаток. Как известно, качество среза приставки зерноуборочного комбайна во многом зависит от состояния двух основных элементов: установленных неподвижно ножей и совершающих возвратно-поступательные движения поперек сдвоенных пальцев. Анализ состояния ножей проводился в ходе испытаний после выработки 750 га. По итогам, фактический износ у оригинальных ножей составил всего 7 %, в то время как у аналогов — 60 %. При этом, наряду со значительной потерей длины режущих кромок и общим уменьшением площади, многие из неоригинальных ножей утратили свою функциональность в результате появления значительных трещин в основании. Причину данного факта удалось выяснить в рамках лабораторных испытаний на изгиб на специальном стенде. При вертикальной нагрузке на центральную часть ножа порядка 9 кН у аналоговых экземпляров происходило формирование сплошной длинной трещины вдоль всего их поперечного сечения. Вместе с тем, у CLAAS ORIGINAL в такой же ситуации поперечные трещины формировались лишь в области режущей кромки, не затрагивая основное тело ножей. Благодаря этому они сохранили жесткость и функциональность. Столь разное поведение связано с двумя факторами: материалом изготовления и особенностью закалки. Ножи CLAAS ORIGINAL произведены из высококачественной стали и имеют не сплошную, а кромочную закалку. В результате упрочнению подвержены лишь режущие кромки и небольшая точно рассчитанная зона рядом с ними, а весь остальной корпус ножа остается гибким и упругим.

В отличие от ножей, сдвоенные пальцы жаток всегда изготавливаются методом литья. Это, однако, не мешает им демонстрировать различные эксплуатационные характеристики, в зависимости от того, кто и из чего их произвел. Величина зазора является важнейшей характеристикой, влияющей на их работу. Например, у новых сдвоенных пальцев CLAAS ORIGINAL он составляет 4,47 мм. Схожая величина была получена при замере аналоговой запчасти. Однако после выработки 1150 га разница износа оказалась колоссальной — 6 раз! Зазор в оригинальных увеличился всего на 0,15 мм, в то время как в аналогах — на 1,09 мм. Последние также продемонстрировали серьезные следы износа на острие и режущей кромке. В таких условиях жатке требуется гораздо больше усилий на срез, а это снижает возможную загрузку машины на 10–15 %. Кроме того, изношенный режущий аппарат приводит к повышенному расходу топлива (до 2 %) и более высоким потерям за жаткой (до 0,5 %). Также износ сдвоенных пальцев сильно влияет на ресурс привода режущего аппарата. Однако для работоспособности последнего имеет гораздо большее значение то, как пальцы реагируют на встречу с препятствием. Важно, чтобы при наезде, например, на камень в поле не происходила деформация задних стенок сдвоенных пальцев. Они должны оставаться параллельными, иначе это приведет к блокировке всего привода режущего аппарата жатки и его возможному повреждению. Это может повлечь значительные затраты, как в плане простоя, так и в стоимости запчастей. Чтобы избежать подобной ситуации, в основании каждого пальца CLAAS ORIGINAL предусмотрена запрограммированная точка излома, по которой в случае столкновения они надламываются. При этом задние стенки остаются параллельны, а режущий аппарат не блокируется. У аналоговых сдвоенных пальцев таких точек нет. В результате на стендовых испытаниях нагрузка на излом приводила к значительной деформации стенок деталей.

Надежность и равномерность подачи массы на обмолот в значительной степени зависит от транспортера наклонной камеры. Первичной и основной точкой внимания здесь всегда были и остаются работа подающих цепей и их износ. Для полевого сравнения в рамках совместного исследования в наклонную камеру зерноуборочного комбайна CLAAS LEXION были установлены две цепи: оригинальная и аналоговая. По прошествии наработки 3000 га обе цепи были демонтированы и измерены по дуговому отклонению вбок. Этот параметр зависит от зазоров, возникающих вследствие износа звеньев и втулок. Чем больше износ, тем больше отклонение цепи и тем меньше длина отрезка между конечными точками дуги. Оригинальная цепь показала результат 348 см, в то время как аналоговая — 302 см. Важно отметить, что более стабильная цепь это не только оптимальная передача усилия и ровный ход, но и меньший износ зубчатых колес транспортера. При чрезмерном износе цепей и звездочек, особенно при высокой нагрузке, например при забивании, одна из цепей может перескочить через зуб или вообще соскочить. И чтобы это поправить в поле, придется потратить массу времени и сил.

Приводные ремни системы обмолота зерноуборочного комбайна должны обеспечивать эффективную передачу усилия, особенно в условиях высокой загрузки и при резких скачках сопротивления. Для клиновых зубчатых ремней это свойство зависит от степени прилегания их рабочей поверхности к приводным шкивам. Чем больше площадь — тем большее усилие может передать ременная передача. В ходе измерения оригинального и аналогового ремня разность поверхности прилегания составила 10 %. То есть ремень CLAAS ORIGINAL способен за счет точных размеров и оптимального профиля передать на 10 % больше усилия без риска проскальзывания. Отсутствие проскальзывания — более низкий расход топлива и меньшая вероятность забить молотильный барабан при перегрузке. Что же касается ресурса, то по прошествии 200 мото-часов оригинальный ремень не продемонстрировал значимого износа и следов повреждения. Аналоговый ремень пришлось менять уже на 197 мото-часах вследствие появления расслоения и разрывов текстильной основы, которая не выдержала нагрузки в условиях повышенных температур уборки.

Как известно, от состояния измельчающих ножей зависит не только качество резки соломы на выходе из комбайна, но и расход топлива. Тупые и поврежденные — могут спокойно прибавить до 1–2 % к затратам на ГСМ, а также снизить мощность системы обмолота и производительность комбайна. В ходе ресурсных испытаний выяснилось, что аналоговые ножи, которые были на 17 % дешевле оригинальных, без снижения качества резки на одну сторону выдержали выработку в среднем на 50 % меньше. В результате получилась сомнительная экономия — затраты выросли на 24 %. В тех же испытаниях были проверены и усиленные ножи CLAAS из линейки PREMIUM LINE. Они превзошли «неоригиналы» по ресурсу в 7 раз, что привело к дополнительной реальной экономии в 41 %, несмотря на более высокую стоимость по сравнению с CLAAS ORIGINAL. Кстати, именно усиленными ножами PREMIUM LINE с недавнего времени оснащаются все поставляемые в Казахстан зерноуборочные комбайны CLAAS из линейки TRION.

TECHSYSTEMS kft

Впервые в Казахстане трактор McCORMICK с американскими корнями, ведущий свою историю с 1901 года.

Воплощение высокой эффективности, технологии, комфорта и максимально удобного тех обслуживания.

- 6-цилиндровый двигатель объемом 6,7 л
- Номинальная мощность: 209 л.с. для серии X7 и 301 л.с. для серии X8
- Гидравлическая система оснащена усиленным гидравлическим насосом с регулированием по нагрузке мощностью 212 л/мин для серии X8 и 123 л/мин для серии X7
- 4 пары гидравлических выходов
- Насос рулевого управления 115 л/мин для серии X8 и 52 л/мин для серии X7

McCORMICK

8 (7142) 22 39 55
+7 775 692 29 55 (WhatsApp)

info@techsystems.kz

www.techsystemskft.com

BHK AGRO

СЕРВИС МИРОВОГО УРОВНЯ!

Трактор New Holland TD5.110

Трактор New Holland T7040

Трактор New Holland T6080

Трактор Case IH PUMA 210

Комбайн
New Holland TC 5.90

Комбайн
New Holland CX6.90.

Комбайны Case IH Axial Flow 4099-6150-7250

ГАРАНТИЯ • СЕРВИС • ЗАПЧАСТИ

Серия опрыскивателей Case IH Patriot: 4430 (Америка); 250, 350 (Бразилия)

Разбрасыватель органических удобрений PERARD OPTIUM CE 185 SLC

Серия бункеров PERARD

Сеялка точного высева KINZE

Пресс-подборщик рулонный
New Holland ROLL-BAR 125

Дисковый лущильник
BEDNAR SWIFTERDISC 12 000

Глубокорыхлитель
BEDNAR TERRALAND 4000

Полосный культиватор
ORTHMAN

CASE IH MacDon BREDAL ORTHMAN NARDI AGRICULTURE SINCE 1980 OTECH LEADING IRRIGATION

NEW HOLLAND AGRICULTURE Shelbourne REYNOLDS DIECI BEDNAR PERARD KINZE

*«BHK Agro AG» оказывает полный спектр сервисных услуг, выполняет ремонт любой сложности.

г. Кокшетау, ул. Алатау, 1В

bhkagro

bhkagro.com (контакты региональных представителей на нашем сайте)

Отдел продаж: +7 771 666 85 06;

Отдел запчастей: +7 771 040 11 97;

Отдел сервиса: +7 701 301 91 78

ПЕТЕРБУРГСКИЙ ТРАКТОРНЫЙ ЗАВОД

КОСТАНАЙСКИЙ ТРАКТОРНЫЙ ЗАВОД

Ата-Су Спецтехника

КИРОВЕЦ®

Зерносушильные машины

STUURMAN

Почвообрабатывающая техника

открытое акционерное общество
БЕЛАГРОМАШ–СЕРВИС
имени В. М. Рязанова

Борона дисковая тяжелая повышенного ресурса эксплуатации БДТ-6-ПР

Зерноочистительное оборудование

АГРОПРОМ СПЕЦДЕТАЛЬ

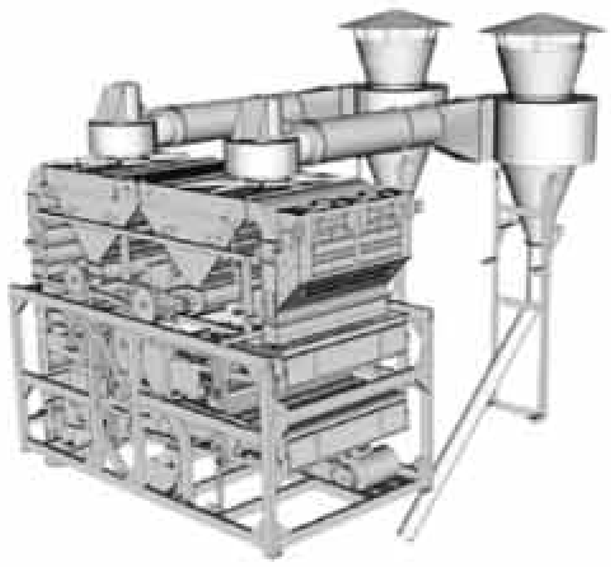

Растворные комплексы для производства жидких удобрений

Nitrogen

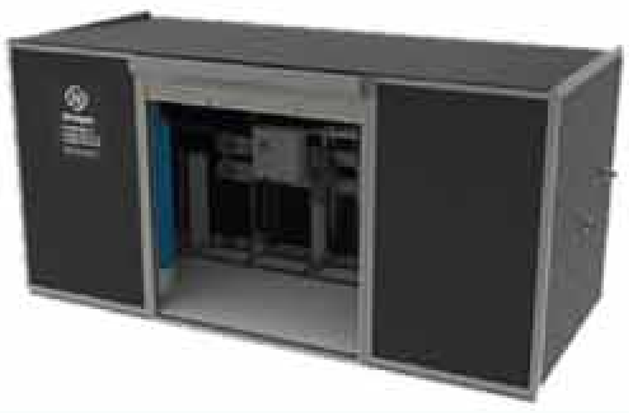

Наш адрес: ТОО «Ата-Су Спецтехника», г. Астана, ул. С331, здание 10, объездная дорога на г. Кокшетау, район нефтебазы SinoOil.
Филиал г. Павлодар, ул. Баян батыра, 36, офис 3, 2 этаж.

+7 (701) 250-57-75, 8 (705) 742-13-06, +7 (771) 200-51-51, +7 (707) 505-10-37 | www.ata-su.kz

С гарантией отличного качества

Перед каждым земледельцем стоит комплекс сложных задач, одна из которых - сберечь собранный урожай, сохранив его качество на долгое время. Важнейшим приемом в процессе сохранения свежеубранного зерна является очистка его от примесей, в результате чего повышается его качество, обеспечивается более высокая пригодность использования на пищевые, технические, семенные, фуражные цели. Очистка зерна от примесей - незыблемое правило, которого придерживаются все аграрии, выращивающие свой урожай в зонах рискованного земледелия. А таких зон в нашей стране, где урожай «страдает» от засухи, заморозков, дождей, к сожалению, немало.

Именно поэтому перед любым руководителем сельхозпредприятия остро стоит вопрос выбора зерноочистительного оборудования, способного обеспечить эффективный результат работы всей сложной цепочки технологических операций очистки зерна и семян.

НА СОВРЕМЕННОМ ЭТАПЕ

Исторически сложилось, что многие сельхозпредприятия стараются «выжать» максимум из имеющейся у них в хозяйствах и пока еще работающей зерноочистительной техники. Но сегодняшние строгие стандарты, предъявляемые к выпускаемой продукции, требуют использования современного высокотехнологичного оборудования, гарантирующего отличное качество и сохранность даже изначально влажного и засоренного продукта.

Солидный опыт в сфере производства сельскохозяйственной техники, активный поиск в области инженерно-технических разработок, внедрение передовых технологий позволили предприятию «Осколсельмаш» г. Новый Оскол Белгородской области наладить выпуск современной качественной зерноочистительной техники, способной безотказно работать в тяжелых специфических условиях, характеризующихся повышенной влажностью и засоренностью поступающего на обработку материала.

ТЕХНИЧНО И ТЕХНОЛОГИЧНО

В линейке продукции, выпускаемой предприятием, особое место занимают фракционные зерноочистительные комплексы, предназначенные для предварительной, первичной и вторичной очистки поступающего с полей вороха зерновых, крупяных, бобовых и мелкосеменных культур: ОЗФ-50, ОЗФ-80. Это уникальные высокопроизводительные машины нового поколения, обладающие явными конкурентными преимуществами - по своим характеристикам комплексы превзошли как отечественные, так и зарубежные аналоги.

Примененные на машинах ОЗФ двухаспирационная система с диаметральным вентилятором и особая двухъярусная схема расстановки решет позволяют выделить из зернового вороха на самой ранней стадии послеуборочной обработки засорители, биологически не полноценные зёрна, имеющие повышенную влажность и являющиеся благоприятной средой для обитания и размножения микроорганизмов, ухудшающие посевные качества семян.

Таким образом, благодаря использованию зерноочистительных комплексов от «Осколсельмаш» сельхозтоваропроизводители имеют возможность получить высокотехнологичный семенной материал уже на стадии предварительной очистки, то есть за один технологический пропуск и без применения дополнительного оборудования чистота зерна достигает **99,8%**!

Кроме всего, высокопроизводительные комплексы от «Осколсельмаш» надежны в работе, просты в эксплуатации, понятны в регулировках и настройках. И при всех своих плюсах привлекательны по цене. Заводские цены на ОЗФ-50 и ОЗФ-80 на порядок ниже цен на импортные и отечественные машины такого же класса.

МОБИЛЬНОСТЬ С СОХРАНЕНИЕМ КАЧЕСТВА

Интерес аграриев к технике «Осколсельмаш», характеризующейся отличным качеством, многофункциональностью, высокой производительностью и удобством в эксплуатации, постоянно растет. Тесное взаимодействие специалистов компании со своими клиентами, не упускающими возможности узнать об инновациях, внедряемых в технологический процесс производства, способствует появлению новых усовершенствованных моделей техники. Так, спрос на передвижные зерноочистительные комплексы способствовал появлению на рынке модели ОЗФ-25 С. В отличие от стационарных многофункциональных ОЗФ-50 и ОЗФ-80, новый комплекс способен самостоятельно передвигаться, загружать себя и выгружать готовое зерно триммером в бурт или транспортное средство! Вместо триммера может устанавливаться ленточный транспортер, который уменьшает травмирование зерна при подготовке семян.

Потребители по достоинству оценили мобильность, высокую производительность и удобство эксплуатации конструкции, а также отметили, что с приобретением мобильности

комплекс сохранил такое же высокое качество очистки, как и у «старших братьев» ОЗФ-50 и ОЗФ-80.

ЭФФЕКТИВНОСТЬ «ТЕХНИЧЕСКОЙ КОМАНДЫ»

Предприятие наряду с необходимым набором зерноочистительных машин производит для селян и различную зернопогрузочную технику производительностью от 90 до 250 т/час, предназначенную для погрузки зерна в большегрузные транспортные средства, формирования буртов зерна, механического перелопачивания его на открытых площадках и в складских помещениях, а также загрузке и выгрузке зерна из зернохранилищ. Это погрузчик зерна электрический самоходный ПЗЭС-90 и ПЗЭС-200, погрузчик зерна навесной ПЗН-250. Вся техника «Осколсельмаш» официально сертифицирована в ЕАЭС системах ГОСТ Р, СДС RU C-RU.

ТОЛЬКО ФАКТЫ

Пожалуй, самой лучшей оценкой работы техники компании «Осколсельмаш» стали отзывы сельхозтоваропроизводителей, в чьих хозяйствах эта техника успешно эксплуатируется уже не первый год.

Сергей Александрович Лесников, ООО ССП «Нива», Воронежская область:

- В нашем хозяйстве работает четыре зерноочистительных комплекса от «Осколсельмаш»: два ОЗФ-50 и два ОЗФ-80. Уже сам этот факт говорит о многом. У этих машин, на мой взгляд, оптимальное соотношение качества работы и цены. Техника многофункциональная, сортирует сельхозпродукцию любого вида, что для нас немаловажно, ведь мы выращиваем различные культуры. В настоящее время два зерноочистителя работают на подсолнечнике, а два – на кукурузе. Зерновые мы уже отработали: пшеницу, ячмень, тритикале и даже просо – мелкосеменную культуру, с которой справится не каждый очиститель. Никаких нареканий у нас не возникает, и вся наша продукция на 100% соответствует ГОСТу. В общем, машины очень хорошие. А так как благодаря высокой культуре земледелия урожайность у нас постоянно растет, задумываемся о приобретении новых зерноочистителей «Осколсельмаш».

Александр Геннадьевич Волков, руководитель ООО «Ниагара» Кваркенского района Оренбургской области:

- В хозяйстве эксплуатируется ОЗФ-50. За отработанное время комплекс зарекомендовал себя с положительной стороны. Машина очень производительная, у нее хорошая аспирация: вентилятор, сконструированный посередине, отлично очищает продукт в начале процесса и в конце работает по типу пневмосепаратора. Действительно, за один прогон можно получить хорошее качество зерна. Но, как правило, мы все-таки делаем два прогона: сначала чистим как товарное зерно, потом прорабатываем семенные партии. ОЗФ-50 работал с разными культурами: софлор, лен, нут... результат отличный, машина не подводила. Положительный момент - реостатом регулируется и вибрация, и обороты. Можно на разных оборотах работать даже в двадцатиградусный мороз, т.е. круглогодично.

В настоящее время планируем приобретение еще трех комплексов и, с большой вероятностью, свой выбор остановим на этих машинах. Тем более, что сегодня комплексы поставляются в усовершенствованном варианте. Могли бы рекомендовать их и другим сельхозтоваропроизводителям.

Приглашаем к сотрудничеству

Техника компании «Осколсельмаш», по отзывам оренбургских аграриев, зарекомендовала себя с положительной стороны: она позволяет снизить травмирование зерна основной фракции и повысить всхожесть семян, что значительно снижает затраты на послеуборочную обработку зернового вороха и подготовку семенного материала, а значит, положительно влияет на повышение доходности хозяйств.

По всем вопросам приобретения техники обращаться:

E-mail:oskolselmash@yandex.ru

Тел./факс - 8(47233)4-44-14, тел.: 8(47233)4-44-56, 4-80-28

ЗАПАСНЫЕ ЧАСТИ К СЕЛЬХОЗТЕХНИКЕ.

белагро
ГРУППА КОМПАНИЙ

ТОЛЬКО КАЧЕСТВЕННЫЕ ЗАПЧАСТИ МТЗ
К ТРАКТОРАМ БЕЛОРУССКИХ
И КАЗАХСТАНСКИХ ПРОИЗВОДИТЕЛЕЙ.

27 лет на рынке!

ПРЕДСТАВИТЕЛЬСТВА В КАЗАХСТАНЕ:

БЕЛАГРО-АЛМАТЫ
Рыскулов көшесі, 76
(727) 294 10 12

БЕЛАГРО-КОКШЕТАУ
Ы.Алтынсарин көшесі, 18
(7162) 25 55 68

БЕЛАГРО-ШЫМКЕНТ
Гагарина көшесі, 264
707 220 99 69

БЕЛАГРО-КОСТАНАЙ
Карбышева көшесі, 6Б
(7142) 28 73 18

БЕЛАГРО-ПАВЛОДАР
Циолковский көшесі, 55/1
(707) 220 99 29

belagro_kazakhstan

Бороны зубовые гидрофицированные 1-рядные

ТОО "ЦелинАгро"

г. Нур-Султан, ул. Кендала, 9,
тел. +7(7172) 25-30-15, +7-701-317-80-24, +7-705-1000-473
e-mail: tselinagro@mail.ru, www.tselinagro.satu.kz

Бороны зубовые гидрофицированные 2-рядные

«МельЗерПром»

- Запасные части на ОВС и ЗМ60
- Лента бесконечная ЗМ-60.90 (гладкая с ребром)
- Лабораторное оборудование: влагомеры, щупы, сита, мельнички
- Ролики, ползуны, щетки, ковши
- Лента транспортерная, норийная 175, 300, 450, 650, 800 мм., замки, крокодил и бергер
- Элеваторное оборудование: нория - 20, 100, трубы самотечные, задвижки, уголки

г. Костанай,
ул. Карбышева, 22 Б
ул. Карбышева, 55/1 (маг. МехТок)

моб.: 8 777 442 66 07,
8 705 601 91 48,
e-mail: ket260382@mail.ru

ТОО «ПОДШИПНИК-2016»

ПОДШИПНИКИ:

NBS, SKF, FKL, FAG, TIMKEN, DAS Lager, KABAT, ГПЗ
всех типов и размеров
на все виды техники и оборудования

САЛЬНИКИ В АССОРТИМЕНТЕ

8 (7142) 21 25 59
8 702 245 39 77
8 777 580 41 96
8 747 323 83 36

cerz101@mail.ru

РусАгро

ЗАПАСНЫЕ ЧАСТИ К СЕЛЬХОЗТЕХНИКЕ

ТОЛЬКО КАЧЕСТВЕННЫЕ ЗАПАСНЫЕ ЧАСТИ

к комбайнам и тракторам российских, белорусских производителей.

В наличии и под заказ в кратчайшие сроки!
Доставка в регионы любым видом транспорта.
Гибкая система скидок и индивидуальный подход!
Ставка НДС на экспорт 0%.

23 года на рынке!

344065, г. Ростов-на-Дону, ул. Орская, 23 Б,
тел.: +7(863) 308 91 90, +7 904 503 47 25
www.rusagro.parts, e-mail: sale@rusagro.parts

Железный кормилец: как выбрать и эксплуатировать

Для того, чтобы не ошибиться с выбором смесителя-кормораздатчика, необходимо понимать принцип действия механизма, разбираться в различиях и характеристиках разных моделей, а также быть в курсе новинок, которые появились на рынке за последнее время. О том, какую модификацию лучше выбрать и как избежать ошибок при дальнейшей эксплуатации кормораздатчика, рассказали эксперты и участники рынка.

Окончание. Начало в предыдущем номере журнала.

ОШИБКИ ВЫБОРА И ЭКСПЛУАТАЦИИ

Как полагает Елена Требенок, одной из главных ошибок аграриев является покупка неподходящего хозяйству кормораздатчика.

-Хорошо, если покупатель имеет возможность проконсультироваться у грамотного продавца техники, который давно работает на этом рынке и настроен на долгосрочное сотрудничество, а не "продать и забыть", - рассуждает она. - Такой продавец сам заинтересован в том, чтобы продать наиболее подходящую для условий конкретного хозяйства технику с учётом кормовой базы, поголовья скота, удалённости ферм друг от друга, наличия подъездных путей, особенностей коровников и т. д. Ведь лучшая реклама сельхозтехники - рекомендация довольного соседа, купившего подобную машину.

Затрагивая вопросы эксплуатации, Елена Требенок напоминает, что для долгой и надёжной работы без поломок надо раз в год менять ножи, а кроме того - соблюдать правильный порядок загрузки компонентов рациона. Ещё одна важная деталь - общий уровень отношения к машино-тракторному парку в хозяйстве.

- По долгу службы специалисты нашего отдела маркетинга иногда сопровождают сервисных инженеров на запуски кормораздатчиков и другой техники. Обычно это фото- и видеосъемка машин в работе. Так вот, уже в первый день можно дать прогноз о судьбе машины. Как доярка вымещает все свои невзгоды на корове, так иногда и недовольные механизаторы "отрываются" на технике. Это сложная комплексная проблема, тесно связанная с мотивацией, организацией труда и наличием кадров на селе, - рассуждает Елена Требенок.

С точки зрения заместителя директора по маркетингу Слободского машиностроительного завода Михаила Макарова, при покупке любой техники аграриям нужно отдавать предпочтение проверенным производителям. Миксеры должны пройти испытания на машиноиспытательных станциях и иметь российские сертификаты. При этом, как и Елена Требенок, очень важным аргументом Макаров считает мнение тех, кто уже эксплуатирует подобную технику. В частности, специалист советует обратить внимание на конкурс-опрос, который Ассоциация испытателей сельскохозяйственной техники (АИСТ) проводит совместно с Министерством сельского хозяйства России. Уникальность мероприятия в том, что лучшие сельхозмашины года определяют непосредственно крестьяне. При выборе победителей участники опроса оценивают качество и надёжность техники, доступность сервисных услуг, стоимость.

При выборе миксера, кроме начальной стоимости машины, Михаил Макаров советует принимать во внимание стоимость эксплуатационных расходов, связанных с покупкой расходных материалов и запасных частей, наличие сервисных служб производителей техники в регионах, а также время доставки запасных частей в случае их выхода из строя. В числе основных ошибок при эксплуатации миксеров в хозяйствах он указывает на отсутствие закрепления техники за конкретным трактористом, добавляя, что к поломкам часто приводит плохое состояние прилегающих дорог. В свою очередь Степан Цюрко рассказал, что, прежде всего, необходимо выбрать правильный объём смесительного бункера, учитывая поголовье, размер групп, количество сессий кормления в сутки, массу рациона на голову. Не менее важно проверить ограничения по габаритам, исходя из высоты въездных ворот, ширины кормового проезда. А также оценить технические характеристики, чтобы соответствовали характеристикам имеющегося в хозяйстве трактора.

Помимо этого, при выборе вертикального кормораздатчика Степан Цюрко рекомендует узнать рабочую скорость вращения шнека. Оптимальная рабочая скорость, по его словам, должна быть на уровне 20 об./мин.

- Если она ниже, потребуется больше времени для достижения однородности приготовляемой партии кормосмеси, соответственно, будет выше расход ГСМ, ниже производительность и меньше срок службы в годах, - поясняет Степан Цюрко.

Кроме того, по словам специалиста "ДеЛаваль", при выборе важно оценивать качество стали по её марке. Он обращает внимание, что наиболее ответственные узлы конструкции кормораздатчика (днище, стенки бункера, лопасти шнека, опоры весовых тензодатчиков, силовые элементы рамы, крюк прицепного дышла и т. д.) должны быть изготовлены из стали повышенной прочности, износостойкости и сопротивляемости коррозии.

Эмиль Киров советует при выборе смесителя-кормораздатчика обратить внимание на толщину металла бункера и шнеков, качество изготовления и покраски. Так как смеситель-кормораздатчик работает с грубыми материалами (сеном, соломой и т. д.), которые можно считать абразивами, металл стирается от постоянного трения.

Специалист уверен, что важную роль играет простота и надёжность конструкции, а также использование в машине проверенных комплектующих. По его словам, при высоком качестве смеси, равномерной раздаче и подходящих габаритах дополнительным преимуществом смесителя-кормораздатчика является усиленное дно и увеличенная толщина нижней части стенки смесительной камеры, в месте самого сильного истирания, вертикальные ножи на шнеке для разбивания тюков и контрножи для быстрого измельчения длинноволокнистых кормов, воронка для добавления премиксов, удобное управление и регулируемое дышло.

Приемлемый срок службы кормосмесителя он оценивает в 15 тыс. часов работы при соблюдении всех норм инструкции по эксплуатации, а также своевременном и правильном сервисном обслуживании.

Виктория ЗАГОРОВСКАЯ

Просто — трактор Rostselmash 2375

Зерноуборочный комбайн и даже опрыскиватель можно нанять. Но есть машина, без которой ни один сельхозтоваропроизводитель в принципе работать не может — трактор. Конечно, на полевых работах можно задействовать машины разных классов и марок. Но практикой доказано, что один из самых рентабельных тракторов для энергоемких операций — Rostselmash 2375.

Этот «шарнирник» способен «взять на себя» нескольких тысяч гектаров, имеющиеся у дилеров данные говорят, что средняя сезонная наработка машины составляет 1 500 моточасов. Агрегатируют его с 9-корпусным плугом, 3-4-метровым глубокорыхлителем, посевным комплексом с 12-метровой пневматической сеялкой, 16-метровым лаповым культиватором, тяжелой 8-10-метровой дисковой бороной и т.д.

Трактор Rostselmash 2375 обладает впечатляющими техническими характеристиками:

• двигатель — честные 380 л. с. «в номинале» и 405 л. с. «на максималках»;

• максимальный крутящий момент при 1 400 об/мин — 1 898 Н м (запас в 49 %);

• КПП — механическая, 12х4, 30 км/ч;

• привод — полный, блокировка дифференциалов на обоих мостах;

• гидравлическая система — с закрытым центром, производительность 170 л/мин, 4 контура (до 104 л на контур), давление 200-210 бар, муфта обратного слива без давления для пневматических сеялок;

• тяговый брус — CAT IV, вертикальная нагрузка 2 722 кг, палец 51 мм;

• задняя «трехточка» (исполнение или опция) — CAT IVN/III, 5 900 кг;

• пневматическая система — компрессор с ресивером;

• освещение спереди — 4 фары LED + 2 транспортных фонаря на капоте, 4 фары LED на кабине, 2 фары LED на крыльях;

• освещение сзади: 2 фары LED на кабине, 4 фары LED на крыльях;

• кабина —одноместная, герметизированная, шумоизолированная, в комплектации — отопитель и кондиционер, цветной сенсорный монитор 8,4.

Трактор подготовлен для установки системы автовождения – РСМ Агротроник Пилот 1.0 Электроруль.

Главная «фишка» этого трактора — превосходящая ожидания тяговитость. Обусловлена она не только честной мощностью (выдает все, что заявлено) двигателя. Огромный вклад в возможности машины таскать тяжелые агрегаты вносит компоновка трактора, вариабельность развесовки по осям, колеса.

Инженерные сотрудники сельскохозяйственных предприятий отмечают оптимальную балластировку трактора Rostselmash 2375, говорят, что он будто плывет по полю. Важно, что за счет расположения топливных баков (эксплуатационная вместимость 871 л) этот оптимум сохраняется постоянным. А это означает, что нет роста коэффициента пробуксовки и эффекта козления по мере расходования горючего.

Трактор предлагают в двух вариантах поставки: с одинарными или спаренными колесами. Спарка увеличивает пятно контакта, за счет чего улучшаются сцепные характеристики, растет производительность машины и на 30 % снижается удельное давление на грунт. Последнее способствует и росту урожайности, и снижению затрат на операции по разуплотнению почвы.

Отдельно стоит сказать пару слов о шасси. Во-первых, мосты трактора Rostselmash 2375 усиленные, созданы с учетом особенности распределения нагрузок при использовании спаренных колес. Во-вторых, внешние бортовые редукторы по своим характеристикам — одни из лучших, если не лучшие в отрасли. В-третьих, этот трактор действительно гибкий: с одиночными колесами угол преломления полурам достигает 42 градусов по горизонтали и по 15 градусов вверх-вниз. На спарке рама «ломается» по горизонтали на 38 градусов. За счет чего машина «цепляется» за грунт очень упорно даже на сложном рельефе и отличается высокой маневренностью. Диаметр разворота даже на спаренных колесах составляет всего 9,73 м — отличный показатель.

У ближайшего к вам дилера, а также на сайтах КАИК и «Казрост» можно узнать больше информации и цену трактора Rostselmash 2375. Напомним, что машину собирают в Казахстане, хорошо развита у нас и сеть технических центров. Поэтому финансово и физически доступен не только сам трактор, но также запчасти, расходные материалы и сервис.

AZAM

Первый завод элеваторного оборудования

Утверждаю.

Доказано - Лучшая зерносушилка.

+7 778 060 5050
+7 705 332 62 62

info@azam.kz

www.azam.kz

ДОСТУПНАЯ ЦЕНА. КАЧЕСТВО. СЕРВИС

AZAM

Первый завод элеваторного оборудования

Зерносепаратор «KALIBR-60/120» - ТОЧНЫЙ ВЫБОР

+7 778 060 5050
+7 705 332 62 62

info@azam.kz

www.azam.kz

KazSnab Company:

проверенная, надежная техника и агрегаты

Сегодня ТОО «KazSnab Company» работает с большим количеством производителей из разных стран и выбирает только компании, которые проверены временем, и выпускают качественную продукцию. Среди таких партнеров здесь выделяют ТОО «СемАз» из Семея, ТПК «ТехСпецКомплект» из Омска и ООО «Фермагро» из Бердянска. И вот почему...

ТОО «СемАз» является партнером KazSnab Company не так давно, но сотрудничество двух компаний набирает обороты. Теперь на выставочной площадке в Костанае появились китайские тракторы «Джинма», произведенные в Семее, мощностью 90 и 130 лошадиных сил и зерновоз грузоподъемностью 15 тонн. И это только начало: линейка от «СемАза» будет расширяться.

«На следующий год у нас будет вся линейка тракторов «Джинма» от 50 до 250 лошадиных сил. Кроме того, к 15-тоннику добавится зерновоз на 25 тонн. Стоит отметить, что на рынке появляется все больше тракторов от китайских производителей. И только на Костанайском рынке уже представлено четыре производителя. Кроме того, заходят и некоторые китайские бренды, собранные в России. Конкуренция нарастает, но мы можем предложить аграриям несколько преимуществ", - пояснил коммерческий директор ТОО Василий Алексанов.

Именно KazSnab Company может предложить аграриям много плюсов: после первых продаж техники «СемАз» в регионе появится своя сервисная служба, и склад запасных частей. Это значит, что реагировать по гарантийным случаям и по входящих вопросов в компании будут быстро. Также в планах расширение и выставочной площадки.

Более двух лет KazSnab Company работает с омской компанией «ТехСпецКомплект», имеющей свою опытную станцию и инженеров, где выпускают сеялки СКП, бороны зубовые и дисковые, а также аналог американской бороны БРЗ 12,21 или модернизированную борону Двуреченского.

«Среди новинок – сеялка СКП-3Б и СКП-3Д. Это увеличенный вариант СКП-2,1. Если в традиционную сеялку объемом 400 куб. дм. входило 300 кг зерна. У новинки загружаемость бункера при 2000 дм3 еще больше и составляет 1 тонну. При таком объеме в 8-часовую смену сеялкой можно засеять до 22 гектаров. Получается серьезная экономия с дозаправками. Аграрии, которые уже ее испытали, предрекают сеялке большое будущее, так как сравнивают с зарубежными посевными комплексами», - добавил Алексанов. В.М.

Стоит отметить, что клиентам эта сеялка предоставляется в трех вариантах – со стрельчатой лапой, анкером и параллелограммным анкером, за счет которого идет полное копирование рельефа поля и выдерживается абсолютная глубина. Еще два больших плюса – сохраняется влага, а междурядье составляет 250 мм. Еще один вариант этой сеялки СКП-3 с вариатором прекрасно справляется с посевом таких мелкосеменных культур как: рапс, сафлор, лен, донник, горчица. А также рожь, пшеница, ячмень, соя и горох. При этом норму высева можно регулировать от 3 до 450 кг.

Третья компания – это ООО «Фермагро», она на рынке работает уже давно и ее жатки для подсолнечника, кукурузу, рапсовые столы, столы для уборки сои и гороха уже успешно показали себя на полях России и Украины. Это аналог итальянской жатки и даже некоторые комплектующие, которые ранее закупались за рубежом, сейчас выпускаются в Бердянске. У Казахстанских аграриев бердянские жатки на слуху, некоторые уже испытали их в работе.

«К примеру, шестерни и звездочки на «Фермагро» изготавливают из специального металла, который не так сильно подвержен износу. И один из главных плюсов этого производителя - адаптация жаток практически ко всем видам комбайнов. Компания выпускает жатки для многих видов сельхозкультур, и, по отзывам аграриев, работают они отлично. Производитель предлагает и гибкую жатку. Ее изготавливают с облегченного металла, но качество металла и работы самой жатки очень хорошее», - рассказал Василий Алексанов.

Стоит добавить, что в KazSnab Company быстро реагируют на запрос клиента и в короткие сроки предоставляют необходимую ему запасную часть или технику, поэтому работать с компанией просто, удобно и выгодно!

KAZSNAB COMPANY

ОТДЕЛ СЕЛЬХОЗТЕХНИКИ

Наша цель — быть для своих клиентов основным партнёром, предлагающим инновационные и лучшие сельскохозяйственные продукты, решения и услуги на рынке

Мы предлагаем удобную модель снабжения предприятий

Наша компания является дилером и партнёром многих сельхоз производителей

Наша продукция

- почвообработка
- сельхоз прицепы
- двигатели
- сеялки
- запчасти
- овощная техника
- жатки для комбайнов
- пресс-подборщики
- косилки самоходные
- внесение удобрений
- хранение зерна

ПРОИЗВОДСТВО КАЗАХСТАН

ТРАКТОРЫ JINMA

ТРАКТОРЫ JINMA 904A, JINMA 1304, JINMA 2004

Зерновоз DongFeng

Самосвал-сельхозник DONGFENG грузоподъёмность 15 тонн

ОПРЫСКИВАТЕЛИ

Удобрения - это совокупность веществ, которые необходимы для плодородности почв и получения большого урожая.

Каждый опытный аграрий знает, что для поддержки грунта, для получения хорошо урожая , его нужно удобрять

ПРИЦЕПНЫЕ ОПРЫСКИВАТЕЛИ

НАВЕСНЫЕ ОПРЫСКИВАТЕЛИ

МОНТИРУЕМЫЕ ОПРЫСКИВАТЕЛИ

ДВИГАТЕЛИ

235 л.с.

400 л.с.

ЯМЗ-238НД3

ЯМЗ-238НД5

ЯМЗ-238АК

ЯМЗ-238АК-1

ЯМЗ-7511.10-38 (40, 43)

Дизель Д-442-51

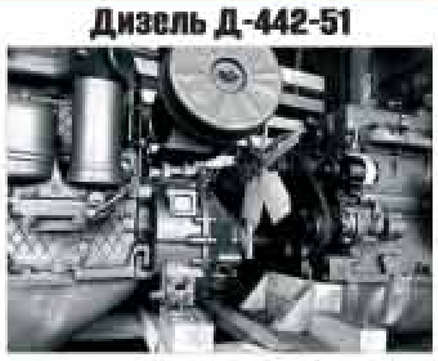

СЕЯЛКИ

СКП-2.1 "Омичка"

СКП-2.1

AGRO-MASZ Sr300 (Польша)

БОРОНЫ

ЗУБОВЫЕ 1-2х следовые

БОРОНЫ ДИСКОВЫЕ

БОРОНЫ ПРУЖИННЫЕ

ЖАТКИ

ВАЛКОВАЯ НАВЕСНАЯ

ЖНВ 8,4

ШИРИНА ЗАХВАТА 8.4 М

ДЛЯ УБОРКИ ПОДСОЛНЕЧНИКА

«SunFlero Shaft»

ШИРИНА ЗАХВАТА 4.7-8.2 М

ДЛЯ УБОРКИ КУКУРУЗЫ

НАШ-870К

ШИРИНА ЗАХВАТА 7 М

НОВИНКА СЕЯЛКА СКП-3

ШИРИНА ЗАХВАТА **3 метра**

ОБЪЕМ БУНКЕРА **2 м³** 2000 дм³

ВАРИАТОР ТОЧНАЯ НАСТРОЙКА НОРМЫ ВЫСЕВА **25 см** МЕЖДУРЯДЬЕ

ВОЗМОЖНОСТЬ КОМПЛЕКТОВАНИЯ ПОСЕВНЫХ КОМПЛЕКСОВ: **3-6-9-12 метров**

ВАРИАТОР

точная настройка нормы высева

Бункер - деление

Зерновые 70% (1000 кг по пшенице, 900 кг по ячменю, 840 кг льна

Удобрения 30% (750 кг аммиачной селитры)

KAZSNAB COMPANY

ОТДЕЛ СЕЛЬХОЗТЕХНИКИ

НАШИ КОНТАКТЫ

Главный офис: Костанай, 8 мкр, дом 5

+7 (7142)-39-28-31

+7-775-749-19-69

info@kaz-snab.com

Отдел сельхозтехники: Костанай, Карбышева, дом 12

+7 (7142)-39-05-89

+7-708-800-12-84

selkhoz.kazsnab@mail.ru

ЧАСЫ РАБОТЫ

Понедельник-пятница 09:00 - 18:00

СБ, ВС -выходной, но мы всегда готовы ответить на Ваши вопросы

ПРИЦЕПЫ ТРАКТОРНЫЕ

Для решения транспортных задач связанных с доставкой сельскохозяйственных грузов строительных и прочих по дорогам общей сети и по бездорожью

5 тонн

Грузоподъёмность

Прицеп самосвальный 2ПТМ5

12 тонн

Грузоподъёмность

ПОЛУПРИЦЕП САМОСВАЛЬНЫЙ ПСТ-12

12 тонн

Грузоподъёмность

ПРИЦЕП-РУЛОНОВОЗ ТРАКТОРНЫЙ ПРТ-12

ПОДБОРЩИК

Платформа-подборщик ПП-3,4

Предназначена для подбора валков зерновых, зернобобовых, крупяных культур, риса, семенников трав, при применении технологии раздельной

Обеспечивает

- бережный подбор валков разной мощности и влажности;
- подбор слежавшихся и проросших валков;
- работу с валками загрязненными камнями и древесным мусором;
- высокую продуктивность работы;
- низкий уровень потерь зерна во время подбора

AMAZONE

НЕМЕЦКАЯ ТЕХНИКА И НЕМЕЦКИЙ СЕРВИС!

Precea 12000-TCC

Прицепная сеялка точного высева:
высокая производительность
по площади с очень высокой точностью

Cobra 7000-2TX

Культиваторный плоскорез
с 6-рядной конструкцией

Головной офис в Казахстане:
ТОО «Амазоне», г. Астана
ул. Сейфуллина, д. 3, НП-1
Тел./факс +7 7172 34 79 49,
+7 701524 09 14
E-mail: info@amazone.kz

г. Кокшетау, Северная
промышленная зона,
проезд 3, стр. 10Б
Тел. +7 705 755 0139
E-mail: Sergej.Baltin@amazone.kz

ТОО «АГРОТРАК»
г. Костанай ,+77764438887,
korotkih_ks@agrotrak.ru
г. Кокшетау, +77761577726,
tretyakov_ka@agrotrak.ru
г. Павлодар, +77779336607,
ualiev_da@agrotrak.ru

ВКО, г. Усть-Каменогорск,
ул. Ульяновская, 100
ТОО «ТАНДЕМ-АГРО»
Тел./факс +7 (7232) 62 55 58
Тел/ моб. +7 705 653 5055
E-mail: Tandem-agro@mail.ru

SOUZ-AGRO

Капитальный ремонт и продажа тракторов: К-700, К-701, К-744 и агрегатов серии «Кировец»

Также мы предлагаем:

- Бустерный вал
  К-700А, К-744
- Ведущий мост
  К-700А, К-744
- Труба шарнира
- ДВС
  от 245 до 420
- КПП
  К-700А, К-744
- ГУР
- Кабина после капитального ремонта на трактора К-700А, К-701, К-744
- Облицовка

г. Костанай, 3 километр
Аулиекольской трассы

e- mail: toosouzagro@mail.ru
@souz_agro

8 777 298 59 58 Николай
8 705 33 11 666 Виктор
8 777 287 30 77 Станислав

12 ПРИЧИН

ЧТОБЫ ПОДПИСАТЬСЯ НА НАШ ЖУРНАЛ:

- Вы регулярно получаете в свой почтовый ящик свежий номер нашего журнала;
- Вы узнаете о событиях в мире запасных частей, техники и сервиса;
- Вы регулярно получаете эксклюзивные, интересные статьи и советы профессионалов;
- Вы всегда в курсе событий появления новых продавцов запасных частей и техники;
- Ваши снабженцы экономят свое драгоценное время и деньги;
- Вы получаете справочное пособие для руководителей и специалистов инженерно-технических служб, отделов снабжения и продаж;
- Ваши коллеги уже подписались на журнал и эффективно используют его, как инструмент для принятия решений о покупке техники и запасных частей;
- Вы получаете своевременную информацию о новейших видах техники;
- Вы получаете журнал высокого уровня полиграфического исполнения;
- Вы получаете бесплатный доступ на наш сайт;
- Подписчики журнала бесплатно получают эксклюзивную информацию и CD;
- Не подписавшись, Вы упускаете возможность получать аналитические обзоры и маркетинговые исследования рынка запасных частей, техники и сервиса.

Вы можете оформить и оплатить подписку в любом почтовом отделении АО "Казпочта" Подписной индекс по каталогу "Газеты и журналы" Казпочты

74228

Вы еще не подписались?

Подпишитесь, и Вы станете обладателем интереснейшей, необходимой для Вас информации!

Появились вопросы? Звоните нам (7142) 91-71-61

ИП СпецАгроЗапчасть реализует:

Посевные комплексы

ЗАПЧАСТИ ДЛЯ:

- Посевных комплексов «Кузбасс»
- Режущих систем «Шумахер»
- Прицепных жаток ЖВЗ-10,7
- Двигателей ТМЗ
- Дисковых борон БДМ и БДТ-720

Услуги по переоборудованию стандартных систем срезов жаток на систему среза «Шумахер»

РК, г. Костанай, ул. Карбышева, 8 Г, маг. «КУЗБАСС»
8(7142) 28-37-70, 8-775-466-48-15, 8-777-301-24-92
e-mail: abdsamat77@mail.ru

Двигатели
и оригинальные запасные части
ЯМЗ

ТОО «АГРОТРАК» — официальный дилер
ПАО «Автодизель» (ЯМЗ)
г. Кокшетау, Северная промзона,
проезд 8, строение №34
тел.: 8-800-070-74-01
www.interpole.ru

«Оптисорт»: работа в режиме нон-стоп для спасения урожая

***Этот сельскохозяйственный сезон оказался очень напряженным не только для аграриев Казахстана, но и для компаний, поставляющих зерносушильное оборудование. Проливные дожди в разы увеличили влажность урожая сельхозкультур и спрос на сушилки. Как складывается сезон и на какие меры пошло ТОО «Оптисорт» ради клиентов, рассказал* директор компании Ерлан Тайжанов.**

Обычно спрос на сушильное оборудование начинается ближе к лету, но в этот раз сезон продаж сушилок в компании открыли уже в январе с Западно-Казахстанской области. Несколько хозяйств в Уральске и Актобе завершали жатву подсолнечника уже в декабре, когда шли дожди. Семечка была с влажностью 25-30%, крестьяне сушили ее на местных элеваторах, но многие сушилки вышли из строя, и крестьяне задумались о приобретении собственных зерносушилок.

- В январе-феврале начались первые звонки от фермеров из ЗКО. В Уральск мы продали две мобильные сушилки, - рассказал Ерлан Тайжанов. - затем в Актобе успешно запустили конвейерную стационарную сушилку. После этого поступило еще несколько заявок из ЗКО, которые мы отработали. На начало августа у нас были законтрактованные сушилки на Карагандинскую и Северо-Казахстанскую области, где в обычном режиме велся монтаж. Но уже к концу августа все участники рынка поняли, что сезон будет тяжелым.

В «Оптисорте» стали работать практически с колес: заявку подписали, за пару дней находили и загружали трал, и машина отправлялась в хозяйство. Сразу же туда выезжали монтажные бригады и в течение недели оборудование запускалось. За полтора месяца в таком темпе специалисты ввели в эксплуатацию 30 сушилок, среди них как новые конвейерные и мобильные, так и прошедшие модернизацию по системе trade in.

В компании признались, что этот сезон их встряхнул, позволил пересмотреть ритм своей работы и с заводами-производителями, где заявки от костанайцев стали одними из первоочередных. Каждое утро специалисты находятся на связи с заводом, и точно знают, сколько сушилок готовится к выпуску, сколько в пути. И даже не имея живых заявок от фермеров, бронируют оборудование. Сейчас две бригады занимаются монтажом конвейерных сушилок и еще две - мобильных. И если раньше «Оптисорт» не привлекал инженеров с самого завода «АгроТехМаш», то в этом году стал это делать, чтобы обеспечить своевременный сервис и запуск оборудования.

- Мы не думали, что у нас будет так много запросов, - пояснил директор компании. - Но надо отдать должное нашим партнерам заводам «АгроТехМаш» Воронеж и «AGREX» Италия. По нашим запросам, они в кратчайшие сроки предоставили максимальное количество готового оборудования. Мы являемся эксклюзивными дистрибьюторами производителей и работа поставлена так, что клиент уверен, что его заявку выполнят быстро и не оставят один на один с возникшими проблемами. Эта осень заставила ускориться и заводам: если раньше требовалось 3-4 недели на изготовление сушилки, то сейчас вопрос решается за 1,5-2 недели. В процессе работы оптимизировался и процесс по доставке оборудования.

По программе Trade-in, хозяйства, которые переходят на новый уровень развития, могут отдать старые сушилки компании «Оптисорт». Причем как ранее приобретенные у товарищества, так и у других дилеров. Компания делает перерасчет, при необходимости устанавливает в хозяйстве сушилки больших размеров. Имея опыт по модернизации оборудования, приводит «подержанные» сушилки в «боевое» состояние: меняют износившиеся узлы, пультовое оборудование и, конечно же, проверяют горелки и меняют все детали, которые могут подвести. Затем

оборудование отравляется в хозяйство, где его настраивают, обучают работе с ним и запускают. На такое оборудование клиенты получают гарантию и сервисную поддержку. И, судя по отзывам аграриев, покупавших сушилки по программе Trade-in, они остались довольны их работой. Ведь при использовании зерносушилок, упрощается работа в хозяйстве: снижается нагрузка на комбайновый парк, и даже при увеличении площадей, можно не расширять количество техники, так как появляется возможность начинать и завершать уборку раньше. Комбайн может убрать зерно влажностью от 14 до 22%, которое отправляется на сушилку, а в это время подходят остальные поля.

- Мы сейчас работаем по максимуму, чтобы помочь аграриям Казахстана, - подчеркнул директор. - Сейчас очень большая проблема заключается в нехватке средств у фермеров. Объявленная помощь от государства еще не пришла. И если в конце августа крестьяне могли взять коммерческие кредиты, то сейчас и их перестали выдавать. Но цены мы держим на том же уровне. А широкая линейка сушилок позволяет выбрать оборудование на любой кошелек.

Как добавили в компании, линейка, проданных сушилок широкая, и в этом сезоне их купили хозяйства из районов Костанайской области, в которых раньше не было сырого зерна. К примеру, в Житикаринский район отправили две мобильные и три конвейерные сушилки. Аграрии посчитали, что сегодня себестоимость сушки зерна равна транспортным расходам по перевозке зерна до элеватора на расстояние в 100 км. и выгоднее купить сушилку и самим высушить урожай.

Сегодня в оперативном режиме «Оптисорт» может доставить сушилки от 15 до 34 кубов. Для мобильных сушилок оптимальным вариантом для скорой помощи в спасении урожая будет объем 20-35 кубов. Аграрий может выбрать российскую или итальянскую сушилку. Конечно, по цене оборудование от "ATM" является более доступным, хотя и выпускается по итальянскому типу, и по конструкции она схожа с итальянскими сушилками. Сушилки AGREX имеют кубатуру 25 и 31. У каждого производителя есть свои фишки и выбор за клиентом.

- Очень часто аграрии путают кубатуру и производительность, - подчеркнул директор товарищества, - И этим пользуются некоторые продавцы, но стоит помнить, что мобильная сушилка ограничена в производительности, но у нее есть плюсы, которых нет у другого оборудования. Это быстрый ввод в эксплуатацию, мелкопартийность - можно сушить малые партии зерна, например 10-15 тонн. Еще один плюс - это равномерность сушки. Среди минусов - малая автоматизация: загрузка и выгрузка ведется в ручном

режиме. Но для небольших хозяйств и объемов - это отличный вариант.

Для хозяйств побольше есть другой вариант это конвейерные сушилки. Производитель «завод ATM» предлагает сушилки ATM UNIVERSAL производительностью от 6 до 54 тонн в час. Хотя как показал опыт, на деле они выдают немного больше указанной мощности, к примеру, 20-ка просушивает 25 тонн в час.

Кстати, погода подкинула аграриям и поставщикам оборудования еще одну сложность - это замерзающее дизтопливо. Поэтому все сушилки в «Оптисорте» оснащают комбинированной системой подогрева топлива, благодаря ей ГСМ подогревается в самом баке, а также в фильтрах и насосах. Для системы предусмотрен отдельный пульт, работающий от электрической сети, нет никакого открытого огня и паяльных ламп. Это еще один из плюсов работы с «Оптисорт», ведь независимо от того, какое Топливо используется, сушилка будет работать. И такая, казалось бы, небольшая деталь, позволяет оборудованию эффективно функционировать, а аграрию быть уверенным, что даже на летнем топливе сушилка будет работать осенью и зимой.

Как показала ситуация, потребность в сушилках у аграриев очень большая, как и количество продавцов такого оборудования. Но проблема в том, что отработать профессионально и качественно от продажи, поставки и до запуска, могут не все.

А «Оптисорт» - одна из немногих компании, которая уже много лет занимается продажей и обслуживанием своих и сторонних зерносушилок, а, значит, гарантирует качество и эффективность работы оборудования.

Костанай Сельхоз Снаб

РК, г. Костанай, ул. Карбышева, 22 Б, маг. №17
тел./факс: 8 (7142) 22-43-83

Двигатели ЯМЗ

238НД3
238НД5
236НД
236НД-3
236НД-4
236БК-3
236БК-4
240БМ2-4

И ЗАПАСНЫЕ ЧАСТИ К НИМ!

РК, г. Костанай, ул. Мауленова, 16/2, тел./факс: 8(7142) 28-49-14
моб.: 8 777 274-39-66, e-mail: kostanayselhozsnab@mail.ru

www.Z-4.kz

При поддержке Акимата Костанайской области

ЕЖЕГОДНАЯ ВЫСТАВКА

АгроКостанай2024

генеральный партнер

ROSTSELMASH
professional agrotechnics

1.03.24

г. Костанай,
мкр. Юбилейный, 56,
«Жастар Сарайы»
(Дворец Молодежи)

начало в 10.00
вход свободный

организатор:
НАРОДНАЯ ГАЗЕТА
7 777 334 16 85
region-ra@mail.ru
narodnayagazeta
agrokostanay

Республиканский журнал

zapchasty.kz

8 771 054 80 34 | TOO.optisort | too.optisort

ОПТИСОРТ

ATM

Конвейерные ЗЕРНОСУШИЛКИ

КОНВЕЙЕРНЫЕ ЗЕРНОСУШИЛКИ UNIVERSAL

МОБИЛЬНЫЕ ЗЕРНОСУШИЛКИ ATM

ШАХТНЫЕ ЗЕРНОСУШИЛКИ СЕРИИ ATM-Ш

Республика Казахстан | www.optisort.kz

ELVORTI

SINCE 1874

НОВИНКА! ALCOR 12

ТЕХНОЛОГИЯ СПЛОШНОГО ПОСЕВА УВЕЛИЧИВАЕТ УРОЖАЙНОСТЬ до 25%

5 ОПЕРАЦИЙ ЗА 1 ПРОХОД

elvorti

elvorti_ua

elvorti

Контакты официальных представительств в регионе смотрите на сайте:

elvorti.com

АГРОТЕХКОМПЛЕКТ

является официальным дистрибьютором завода-производителя «Бердянские жатки» ТМ «JOHN GREAVES» на территории Республики Казахстан!

БЕРДЯНСКИЕ ЖАТКИ™

JOHN GREAVES® ENERGY

Мы предлагаем широкий ассортимент сельскохозяйственной техники для уборки зерновых и зернобобовых культур с доставкой в регионы Казахстана:

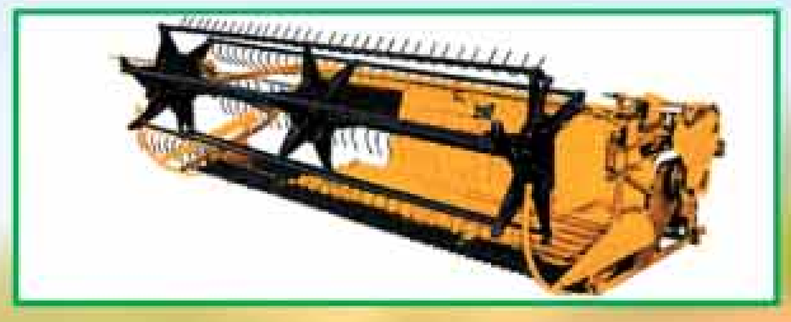
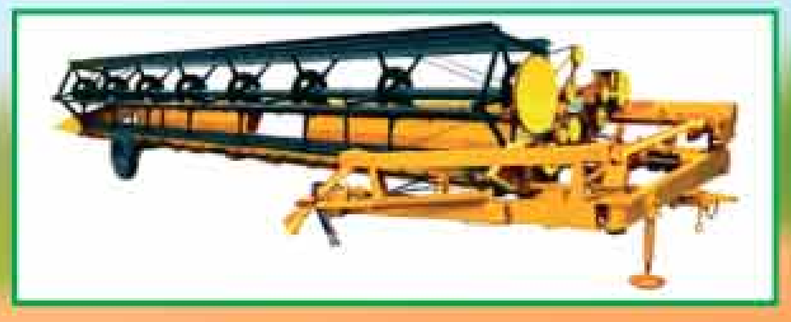

- Жатка валковая навесная ЖВН 6,4; ЖНВ 9,1
- Жатка валковая прицепная ЖВП 4,9/ 6,4/ 9,1 м
- Жатка для уборки подсолнечника ЖНС 6/ 7,4/ 9,1/ 12 м
- Жатки для уборки кукурузы ЖК
- Жатки зернобобовые
- Хедер прицепной полотняный ХПП-5,2
- Жатки для уборки сои ЖС 6/ 7,5/ 9
- Устройства для пересадки деревьев
- Платформа-подборщик ПП-3,4
- Каток-измельчитель
- Приспособления для уборки рапса
- Культиватор предпосевной секционный КШС-12
- Разбрасыватель минеральных удобрений прицепной
- Тележки транспортные
- Бункер-перегрузчик

г. Костанай, ул. Карбышева, 37А
tdatk.kz@mail.ru,
tdatk.kz@yandex.kz

Тоо Тд-Агротехкомплект
tdatk_kst
agrotehkomplekt.kz

+7-771-058-98-35
+7-771-058-98-66
+7-705-157-64-99

XIX МЕЖДУНАРОДНАЯ СПЕЦИАЛИЗИРОВАННАЯ ВЫСТАВКА СЕЛЬСКОГО ХОЗЯЙСТВА В РЕСПУБЛИКЕ КАЗАХСТАН

ufi Approved Event

AgriTek FarmTek

ASTANA'2024

AGRI TEK FARM TEK

12–14 03.2024

АСТАНА · КАЗАХСТАН

ОРГАНИЗАТОР: TNT EXPO ТОО «TNT EXPO»

+7 (727) 344 00 63 agriastana.kz

agri@tntexpo.com agritek.farmtek

agriastana.kz

ИМИДЖЕВАЯ ПРОДУКЦИЯ

С ВАШИМ ЛОГОТИПОМ

veer.kz

г. Костанай, Пр. Аль-Фараби,111а,
Бизнес-Центр «ПАРУС»

8 /7142/ 751520, 8 /708/ 4751520
8 /7142/ 754905, 8 /708/ 4754905
zakaz@veer.kz

Специализированный рекламно-информационный журнал для руководителей, специалистов предприятий и организаций

СОБСТВЕННИК: *ИП Парубин Е. Г.*

ДИРЕКТОР ИЗДАНИЯ ГЛАВНЫЙ РЕДАКТОР:
Евгений ПАРУБИН, feel85_kms@mail.ru

ДИЗАЙН И ВЕРСТКА: *Евгений ПАРУБИН*

ОТДЕЛ РЕКЛАМЫ: *+7 (777) 99-88-916*
Анастасия ПАРУБИНА: *zapchasty_kz@mail.ru* *+7 (7142) 91-71-81* *+7 (7142) 91-71-61*

Свидетельство о постановке на учет переодического печатного издания № 15760-Ж от 28 декабря 2015 года, выданное Министерство по инвестициям и развитию Республики Казахстан Комитет связи, Информатизации и Информации

АДРЕС РЕДАКЦИИ: 110000, Казахстан, Костанайская область, г. Костанай, ул. Аль-Фараби, 115, кабинет 227 ; тел. +7 (7142) 91-71-81, 91-71-61; E-mail: zapchasty_kz@mail.ru, www.Z-4.kz

За размещение рекламного материала в журнала "ЗапчастиKZ" ответственность несет рекламодатель. Редакция может не разделять точку зрения автора. Перепечатка материалов допускается только с письменного разрешения редакции. Материалы обозначенные знаком "R" печатаются на правах рекламы. Периодичность выхода - один раз в месяц. Тираж 5000 экземпляров. Распространяется на территории Республики Казахстан. Журнал отпечатан - ТОО "Полиграфия Костанай", г. Костанай, ул. Мауленова, 16.

AQG
AgroQazGlobal

Поставка запчастей для сельхозтехники различных брендов. Широкий ассортимент запчастей на складе и под заказ.

AQG

+7-705-756-63-32

www.aqg.kz

«АгроСтрой»

Производство почвообрабатывающей техники в Казахстане

Снегопах-валкообразо-ватель СВУ-2,6

Плуг навесной ПЛН 8-35

Плуг чизельный ПЧ-2,0 "Дамир"

Плоскорез-глубоко-рыхлитель ПГН-5М

- бороны зубовые гидрофицированные БЗГ от 10 до 26 м
- снегопахи-валкообразователи СВУ-2,6 м до 13,4 м
- плуги отвальные, навесные ПЛН 3-35 до 8 корпусов
- плуги чизельные, щелеватели от 2 до 4,5 м
- плоскорезы-глубокорыхлители ПГН-5М, от 3 до 7 м

г. Кокшетау, ул. Уалиханова, 183Е
моб. +7 777 874 55 51

www.agrostroi03.kz

г. Костанай
моб. +7 777 304 50 18

Реализация сенозаготовительной техники

Пресс-подборщик ПР-145С

Пресс-подборщик ПР-120

Каток кольчато-шпоровый 5ККШ-10

Каток кольчато-зубчатый ККЗ-9Б

Опрыскиватель навесной Lisicki Польша

Косилка роторная Lisicki Польша

Грабли-ворошилка роторные ГВР-6Р

Грабли-ворошилка валкообразователь ГВВ-6А

Косилка ротационная навесная КРН-2,4