18+ 9(155) октябрь 2023

KZ

ЗАПЧАСТИ
РЕСПУБЛИКАНСКИЙ ЖУРНАЛ

общество с ограниченной ответственностью
«ОСКОЛСЕЛЬМАШ»

Техника, которой доверяют!

ПРЕДЛАГАЕТ ТЕХНИКУ СОБСТВЕННОГО ПРОИЗВОДСТВА

Погрузчик зерна электрический самопередвижной «ПЗЭС-90»

Погрузчик зерна электрический самоходный «ПЗЭС-200»

Очиститель зерна фракционный «ОЗФ-25»

Очиститель зерна фракционный «ОЗФ-50»

Очиститель зерна фракционный «ОЗФ-80»

Очиститель зерна фракционный «ОЗФ-25С» (самопередвижной)

Погрузчик зерна навесной «ПЗН-250»

309641, Россия, Белгородская область, г. Новый Оскол, ул. Кооперативная, 40
тел./факс: 8 (47233) 4-44-14; 8 960 640 61 40 (WhatsApp)
e-mail: oskolselmash@yandex.ru; www.oskolselmash.ru

ТОО KAZGIDRALIDER

КЕЗ КЕЛГЕН КҮРДЕЛІЛІКТЕГІ ГИДРАВЛИКАНЫ ЖӨНДЕУ
РЕМОНТ ГИДРАВЛИКИ ЛЮБОЙ СЛОЖНОСТИ

Қостанай қ., Киевская к-сі, 58/14 +7 777 328 57 42

Дон Мар

УНИВЕРСАЛЬНАЯ ЖАТКА
ШИРИНА ЗАХВАТА 9-12 МЕТРОВ

8 (71433) 3-09-99
2-01-59

parts1@donmar.kz

Республика Казахстан
Костанайская область
г. Лисаковск.
Вторая промзона 6/1

ОБЪЕМ БУНКЕРА 10 М^3
ГИБКАЯ РАМА ШИРИНОЙ 10 м

www.donmar.kz

АгроСтрой
«АгроСтрой»
Производство почвообрабатывающей техники в Казахстане
Снегопах-валкообразо-ватель СВУ-2,6
Плуг навесной ПЛН 8-35
Плуг чизельный ПЧ-2,0 "Дамир"
Плоскорез-глубоко-рыхлитель ПГН-5М
- бороны зубовые гидрофицированные БЗГ от 10 до 26 м
- снегопахи-валкообразователи СВУ-2,6 м до 13,4 м
- плуги отвальные, навесные ПЛН 3-35 до 8 корпусов
- плуги чизельные, щелеватели от 2 до 4,5 м
- плоскорезы-глубокорыхлители ПГН-5М, от 3 до 7 м
KZ
ҚАЗАҚСТАНДА ЖАСАЛҒАН
СДЕЛАНО В КАЗАХСТАНЕ
г. Кокшетау, ул. Уалиханова, 183Е
моб. +7 777 874 55 51
www.agrostroi03.kz
г. Костанай
моб. +7 777 304 50 18

Реализация сенозаготовительной техники
Пресс-подборщик ПР-145С
Пресс-подборщик ПР-120
Каток кольчато-шпоровый 5ККШ-10
Каток кольчато-зубчатый ККЗ-9Б
Опрыскиватель навесной Lisicki Польша
Косилка роторная Lisicki Польша
Грабли-ворошилка роторные ГВР-6Р
Грабли-ворошилка валкообразователь ГВВ-6А
Косилка ротационная навесная КРН-2,4

Когда так низка доля риска

Зерноуборочные комбайны ACROS от Rostselmash давно известны на полях Казахстана. Эти машины заслужили репутацию неприхотливых и высокопроизводительных. Техника, как и другие зерноуборочные комбайны компании, собирается непосредственно в республике на мощностях промышленных предприятий. Приобретение этих комбайнов возможно через различные льготы, что делает их выгодной покупкой. Машина проста и надежна в обслуживании и эксплуатации, все запчасти доступны в режиме 24/7, поэтому риск от поломки техники или потери урожая сводится к минимальным значениям.

Обновление техники является важным шагом на любом предприятии. Принятие такого решения свидетельствует о заинтересованности руководства в повышении эффективности компании и заботе об урожае и сотрудниках. Новая техника обычно обладает более высокой производительностью, мощностью и требует меньше затрат на обслуживание.

В агроклиматической зоне республики Казахстан зерноуборочные комбайны Rostselmash ACROS 585 с классическим молотильно-сепарирующим устройством являются наиболее подходящей серией машин. Благодаря высокоинерционному тяжелому молотильному барабану, эти комбайны успешно справляются с самыми проблемными полями.

Серия ACROS была впервые запущена в серийное производство Rostselmash в 2013 году. Комбайн оснащается дизельными двигателями мощностью 300 л. с., зерновым бункером на 9000 литров, топливным баком объемом 540 литров и молотильным барабаном диаметром 800 мм. Этот комбайн обладает производительностью до 4,15 га/час или 18 тонн/час, что уже подтверждено региональными аграриями. После обработки на двухрешетной двухкаскадной системе очистки зерно не требует дополнительных воздействий.

Система копирования рельефа входит в базовую комплектацию жаток Power Strime. Универсальность комбайна ACROS 585 достигается не только его встроенными возможностями, но и использованием адаптеров. Для работы доступны жатки от 5 до 9 м. Наклонная камера комбайна усилена под 3 т адаптеры и увеличена по длине для более удобного обзора.

Зерновой бункер ACROS 585 имеет трансформирующуюся крышу, которая защищает зерно от атмосферных осадков и предотвращает выветривание легких семян. Уникальная система раздельного последовательного включения выгрузного и горизонтального шнеков Smart Launch обеспечивает высокую скорость выгрузки. При этом — уникальное решение — предусмотрена и порционная выгрузка.

Для того, чтобы снизить утомляемость сотрудников хозяйств, кабина ACROS 585 выполнена в соответствии с последними требованиями комфорта. В улучшенной с точки зрения шумо- и пылеизоляции кабине Comfort Cab II есть два места. Рабочее место включает интегрированную панель управления на подлокотнике и 16-функциональную рукоятку ГСТ. Электронная система Adviser, управляемая голосом, позволяет регулировать параметры работы комбайна из кабины и предупреждает о важных изменениях в рабочем процессе. На мониторе в кабине можно регулировать основные зазоры барабана, подбарабаний, решет и т. д. Также здесь установлен, голосовой помощник, который оповещает о проведении ТО.

Более того, с учетом установленной информационно голосовой системы Adviser IV и платформа агроменеджмента РСМ Агротроник на комбайне, можно контролировать параметры работы комбайна хоть из офиса с помощью планшета или смартфона. Удаленно доступен широкий перечень показателей: скорость движения, обороты барабана, скорость вращения вентилятора, количество выгрузок, производительность во времени и за смену, простои и т. п. И все это с геолокацией!

Комбайн ACROS 585 вобрал в себя почти вековой опыт конструкторов и сегодня он предлагает покупателю одно из самых привлекательных сочетаний качества, цены и функциональности на казахстанском рынке. Все больше владельцев комбайнов ACROS отмечают повышение качества сборки, широкий выбор современных опций и высокое качество работы.

Как считают механизаторы, комбайн прост в обслуживании и ремонтопригоден. В нем все интуитивно понятно, а если вовремя проходить техническое обслуживание и смазывать основные механизмы, то проблем с машиной не будет.

ДОЛГИЙ ПУТЬ ВМЕСТЕ

RIDEMAX FL 699

Независимо от того, насколько сложные задачи стоят перед вами, RIDEMAX FL 699 – ваш лучший союзник, когда речь идет о прицепах и автоцистернах, работающих в дорожных условиях. RIDEMAX FL 699 – это радиальная шина с цельнометаллическим каркасом, которая отличается высокой ходимостью и исключительной долговечностью. Разработанная для использования на дороге (90%), шина имеет усиленные борта, обеспечивающие превосходную устойчивость на высоких скоростях, и отличные эксплуатационные характеристики.

RIDEMAX FL 699 – это надежное решение BKT для прицепной техники, работающей в условиях дорожных перевозок в сельском хозяйстве, промышленности и строительстве.

OFF-HIGHWAY TIRE SOLUTIONS

«БОНЕНКАМП» - ОФИЦИАЛЬНЫЙ ПРЕДСТАВИТЕЛЬ «BKT» В КАЗАХСТАНЕ

Bohnenkamp Бесплатный тел.: 8 800 080 8648

Moving Professionals www.bohnenkamp.kz

BKT

GROWING TOGETHER

bkt-tires.com

TECHSYSTEMS kft

Впервые в Казахстане трактор McCORMICK с американскими корнями, ведущий свою историю с 1901 года.

Воплощение высокой эффективности, технологии, комфорта и максимально удобного тех обслуживания.

- 6-цилиндровый двигатель объемом 6,7 л
- Номинальная мощность: 209 л.с. для серии X7 и 301 л.с. для серии X8
- Гидравлическая система оснащена усиленным гидравлическим насосом с регулированием по нагрузке мощностью 212 л/мин для серии X8 и 123 л/мин для серии X7
- 4 пары гидравлических выходов
- Насос рулевого управления 115 л/мин для серии X8 и 52 л/мин для серии X7

8 (7142) 22 39 55
+7 775 692 29 55 (WhatsApp)

info@techsystems.kz

www.techsystemskft.com

BHK AGRO

СЕРВИС МИРОВОГО УРОВНЯ!

Трактор New Holland TD5.110

Трактор New Holland T7040

Трактор New Holland T6080

Трактор Case IH PUMA 210

Комбайн
New Holland TC 5.90

Комбайн
New Holland CX6.90.

Комбайны Case IH Axial Flow 4099-6150-7250

ГАРАНТИЯ • СЕРВИС • ЗАПЧАСТИ

Серия опрыскивателей Case IH Patriot: 4430 (Америка); 250, 350 (Бразилия)

Разбрасыватель органических удобрений PERARD OPTIUM CE 185 SLC

Серия бункеров PERARD

Сеялка точного высева KINZE

Пресс-подборщик рулонный
New Holland ROLL-BAR 125

Дисковый лущильник
BEDNAR SWIFTERDISC 12 000

Глубокорыхлитель
BEDNAR TERRALAND 4000

Полосный культиватор
ORTHMAN

CASE IH MacDon BREDAL ORTHMAN NARDI OTECH

NEW HOLLAND AGRICULTURE Shelbourne REYNOLDS DIECI BEDNAR PERARD KINZE

*«BHK Agro AG» оказывает полный спектр сервисных услуг, выполняет ремонт любой сложности.

г. Кокшетау, ул. Алатау, 1В

bhkagro

bhkagro.com (контакты региональных представителей на нашем сайте)

Отдел продаж: +7 771 666 85 06;

Отдел запчастей: +7 771 040 11 97;

Отдел сервиса: +7 701 301 91 78

АГРОПРО

info@agropro-shop.ru
8-800-600-74-35
www.agropro-shop.ru
+7-961-880-59-87

ЗАПАСНЫЕ ЧАСТИ ДЛЯ СЕЛЬСКОХОЗЯЙСТВЕННОЙ ТЕХНИКИ

Фильтры:
- воздушные
- масляные
- топливные

Масла:
- моторные
- гидравлические
- трансмиссионные

Ремни

Запчасти для сельхозтехники:
- Buhler
- John Deere
- Case IH
- New Holland
- MacDon
- Claas
- Faresin
- Salford
- YTO
- Cummins
- Dieci
- Hardi
- Manitou

ПРЯМЫЕ ПОСТАВКИ ИЗ ИСПАНИИ

МИРОВОЙ ПРОИЗВОДИТЕЛЬ ЗАПЧАСТЕЙ И КОМПЛЕКТУЮЩИХ

BELLOTA KAZAKHSTAN

СЕРТИФИКАТ

Диск Ø 560

Лапы на: Омички, КС, Morris, Bourgault, Horsch, John Deere

Quivogne fleo -fleo Ø 810

Запасные части на глубокорыхлитель

Защита

Стойка

Долото

Сменная насадка

Рукоять

Официальное дилерство

- Работаем оптом и в розницу
- Гибкая ценовая политика
- Ищем партнеров для сотрудничества по всему Казахстану

Звоните
+7 (777) 672-90-23
+7 (701) 512-70-59

http://bellota-kazakhstan.kz/

С гарантией отличного качества

Перед каждым земледельцем стоит комплекс сложных задач, одна из которых - сберечь собранный урожай, сохранив его качество на долгое время. Важнейшим приемом в процессе сохранения свежеубранного зерна является очистка его от примесей, в результате чего повышается его качество, обеспечивается более высокая пригодность использования на пищевые, технические, семенные, фуражные цели. Очистка зерна от примесей - незыблемое правило, которого придерживаются все аграрии, выращивающие свой урожай в зонах рискованного земледелия. А таких зон в нашей стране, где урожай «страдает» от засухи, заморозков, дождей, к сожалению, немало.

Именно поэтому перед любым руководителем сельхозпредприятия остро стоит вопрос выбора зерноочистительного оборудования, способного обеспечить эффективный результат работы всей сложной цепочки технологических операций очистки зерна и семян.

НА СОВРЕМЕННОМ ЭТАПЕ

Исторически сложилось, что многие сельхозпредприятия стараются «выжать» максимум из имеющейся у них в хозяйствах и пока еще работающей зерноочистительной техники. Но сегодняшние строгие стандарты, предъявляемые к выпускаемой продукции, требуют использования современного высокотехнологичного оборудования, гарантирующего отличное качество и сохранность даже изначально влажного и засоренного продукта.

Солидный опыт в сфере производства сельскохозяйственной техники, активный поиск в области инженерно-технических разработок, внедрение передовых технологий позволили предприятию «Осколсельмаш» г. Новый Оскол Белгородской области наладить выпуск современной качественной зерноочистительной техники, способной безотказно работать в тяжелых специфических условиях, характеризующихся повышенной влажностью и засоренностью поступающего на обработку материала.

ТЕХНИЧНО И ТЕХНОЛОГИЧНО

В линейке продукции, выпускаемой предприятием, особое место занимают фракционные зерноочистительные комплексы, предназначенные для предварительной, первичной и вторичной очистки поступающего с полей вороха зерновых, крупяных, бобовых и мелкосеменных культур: ОЗФ-50, ОЗФ-80. Это уникальные высокопроизводительные машины нового поколения, обладающие явными конкурентными преимуществами - по своим характеристикам комплексы превзошли как отечественные, так и зарубежные аналоги.

Примененные на машинах ОЗФ двухаспирационная система с диаметральным вентилятором и особая двухъярусная схема расстановки решет позволяют выделить из зернового вороха на самой ранней стадии послеуборочной обработки засорители, биологически не полноценные зёрна, имеющие повышенную влажность и являющиеся благоприятной средой для обитания и размножения микроорганизмов, ухудшающие посевные качества семян.

Таким образом, благодаря использованию зерноочистительных комплексов от «Осколсельмаш» сельхозтоваропроизводители имеют возможность получить высокотехнологичный семенной материал уже на стадии предварительной очистки, то есть за один технологический пропуск и без применения дополнительного оборудования чистота зерна достигает **99,8%**!

Кроме всего, высокопроизводительные комплексы от «Осколсельмаш» надежны в работе, просты в эксплуатации, понятны в регулировках и настройках. И при всех своих плюсах привлекательны по цене. Заводские цены на ОЗФ-50 и ОЗФ-80 на порядок ниже цен на импортные и отечественные машины такого же класса.

МОБИЛЬНОСТЬ С СОХРАНЕНИЕМ КАЧЕСТВА

Интерес аграриев к технике «Осколсельмаш», характеризующейся отличным качеством, многофункциональностью, высокой производительностью и удобством в эксплуатации, постоянно растет. Тесное взаимодействие специалистов компании со своими клиентами, не упускающими возможности узнать об инновациях, внедряемых в технологический процесс производства, способствует появлению новых усовершенствованных моделей техники. Так, спрос на передвижные зерноочистительные комплексы способствовал появлению на рынке модели ОЗФ-25 С. В отличие от стационарных многофункциональных ОЗФ-50 и ОЗФ-80, новый комплекс способен самостоятельно передвигаться, загружать себя и выгружать готовое зерно триммером в бурт или транспортное средство! Вместо триммера может устанавливаться ленточный транспортер, который уменьшает травмирование зерна при подготовке семян.

Потребители по достоинству оценили мобильность, высокую производительность и удобство эксплуатации конструкции, а также отметили, что с приобретением мобильности

комплекс сохранил такое же высокое качество очистки, как и у «старших братьев» ОЗФ-50 и ОЗФ-80.

ЭФФЕКТИВНОСТЬ «ТЕХНИЧЕСКОЙ КОМАНДЫ»

Предприятие наряду с необходимым набором зерноочистительных машин производит для селян и различную зернопогрузочную технику производительностью от 90 до 250 т/час, предназначенную для погрузки зерна в большегрузные транспортные средства, формирования буртов зерна, механического перелопачивания его на открытых площадках и в складских помещениях, а также загрузке и выгрузке зерна из зернохранилищ. Это погрузчик зерна электрический самоходный ПЗЭС-90 и ПЗЭС-200, погрузчик зерна навесной ПЗН-250. Вся техника «Осколсельмаш» официально сертифицирована в ЕАЭС системах ГОСТ Р, СДС RU C-RU.

ТОЛЬКО ФАКТЫ

Пожалуй, самой лучшей оценкой работы техники компании «Осколсельмаш» стали отзывы сельхозтоваропроизводителей, в чьих хозяйствах эта техника успешно эксплуатируется уже не первый год.

Сергей Александрович Лесников, ООО ССП «Нива», Воронежская область:

- В нашем хозяйстве работает четыре зерноочистительных комплекса от «Осколсельмаш»: два ОЗФ-50 и два ОЗФ-80. Уже сам этот факт говорит о многом. У этих машин, на мой взгляд, оптимальное соотношение качества работы и цены. Техника многофункциональная, сортирует сельхозпродукцию любого вида, что для нас немаловажно, ведь мы выращиваем различные культуры. В настоящее время два зерноочистителя работают на подсолнечнике, а два – на кукурузе. Зерновые мы уже отработали: пшеницу, ячмень, тритикале и даже просо – мелкосеменную культуру, с которой справится не каждый очиститель. Никаких нареканий у нас не возникает, и вся наша продукция на 100% соответствует ГОСТу. В общем, машины очень хорошие. А так как благодаря высокой культуре земледелия урожайность у нас постоянно растет, задумываемся о приобретении новых зерноочистителей «Осколсельмаш».

Александр Геннадьевич Волков, руководитель ООО «Ниагара» Кваркенского района Оренбургской области:

- В хозяйстве эксплуатируется ОЗФ-50. За отработанное время комплекс зарекомендовал себя с положительной стороны. Машина очень производительная, у нее хорошая аспирация: вентилятор, сконструированный посередине, отлично очищает продукт в начале процесса и в конце работает по типу пневмосепаратора. Действительно, за один прогон можно получить хорошее качество зерна. Но, как правило, мы все-таки делаем два прогона: сначала чистим как товарное зерно, потом прорабатываем семенные партии. ОЗФ-50 работал с разными культурами: софлор, лен, нут... результат отличный, машина не подводила. Положительный момент - реостатом регулируется и вибрация, и обороты. Можно на разных оборотах работать даже в двадцатиградусный мороз, т.е. круглогодично.

В настоящее время планируем приобретение еще трех комплексов и, с большой вероятностью, свой выбор остановим на этих машинах. Тем более, что сегодня комплексы поставляются в усовершенствованном варианте. Могли бы рекомендовать их и другим сельхозтоваропроизводителям.

Приглашаем к сотрудничеству

Техника компании «Осколсельмаш», по отзывам оренбургских аграриев, зарекомендовала себя с положительной стороны: она позволяет снизить травмирование зерна основной фракции и повысить всхожесть семян, что значительно снижает затраты на послеуборочную обработку зернового вороха и подготовку семенного материала, а значит, положительно влияет на повышение доходности хозяйств.

По всем вопросам приобретения техники обращаться:

E-mail:oskolselmash@yandex.ru

Тел./факс - 8(47233)4-44-14, тел.: 8(47233)4-44-56, 4-80-28

Надежность, удобство и универсальность

Там, где культиватор, особенно с маленьким междурядьем, зачастую работает на пределе своих возможностей, новая короткая дисковая борона LEMKEN Rubin даже в таких тяжелых условиях обеспечивает интенсивное перемешивание почвы и растительной массы уже при небольшой глубине обработки. Борона Rubin гарантирует тщательную обработку почвы даже при обработке полеглых зерновых, кукурузной соломы или высокорослых зеленых удобрений.

Известно, что стерневая обработка почвы является оптимальным способом механического уничтожения сорняков. Первый неглубокий рабочий проход способствует прорастанию сорных злаков и семян других сорняков. Одновременно выполняется запашка оставшейся на поле измельченной соломы, стерни и корней и их перемешивание с почвой, чтобы инициировать быстрое компостирование. В засушливое лето обеспечивается дополнительный важный эффект: благодаря рыхлению верхнего слоя почвы устраняется капиллярность и, соответственно, предотвращается испарение, что помогает удержать в почве ценную влагу. После первой стерневой обработки выполняется второй, более глубокий рабочий проход. Во время этого прохода осуществляется механическое уничтожение взошедших сорных злаковых и сорняков. Кроме того, можно выполнить запашку органических удобрений, например навоза или растительных отходов, перед посевом последующей культуры. Такая тщательная обработка почвы обеспечивает активную защиту растений, так как снижает необходимость применения средств защиты растений для обработки следующей культуры.

БЕЗ БОКОВОГО УВОДА, С СИММЕТРИЧНЫМ РАСПОЛОЖЕНИЕМ ДИСКОВ

Диски расположены таким образом, что усилия с обеих сторон симметричны. Перекрытия сводятся к минимуму, коррекция при движении с помощью GPS не требуется. Это обеспечивает отличное заглубление и высокую производительность. Кроме того, работа без бокового увода экономит топливо. Средние диски расположены со смещением, что предотвращает забивание и позволяет равномерно обрабатывать почву по всей площади. Эта уникальная схема расположения дисков заявлена на получение патента.

ТВЕРДЫЕ ДИСКИ БОЛЬШОГО ДИАМЕТРА

Диски DuraMAXX из улучшенной стали диаметром 645 мм обеспечивают долгий срок службы при снижении затрат на техническое обслуживание. При этом глубина обработки достигает 14 см.

ВЫСОКОКАЧЕСТВЕННЫЕ ОПОРЫ

Опоры полусферических дисков Rubin 10 выполнены в виде радиально-упорных шарикоподшипников и не требуют ни смазки, ни регулировки. Поэтому затраты на техническое обслуживание бороны Rubin 10 являются минимальными. Изнутри шестислойное кассетное уплотнение обеспечивает отличную защиту подшипников от проникновения грязи и влаги. Подшипниковый узел защищен при помощи специального уплотнения для защиты от попадания крупной грязи, которое одновременно предотвращает наматывание.

ОСОБОЕ ПОЛОЖЕНИЕ

Диски установлены под углом 20 градусов к поверхности земли. Передний ряд дисков имеет наклон 17° от центра, задний ряд - 15° к центру по ходу движения. Это обеспечивает оптимальное заглубление и возможность использования всей рабочей площади. Таким образом достигается оптимальный результат перемешивания и дробления. Полусферические диски Rubin 10 по отдельности смонтированы на стойке из улучшенной стали. Ее особая форма обеспечивает максимальный просвет между дисками. Благодаря оптимальному просвету между дисками Rubin 10 работает без забивания даже на очень влажных и липких почвах.

Две отбойные штригельные бороны, установленные за дисками и регулируемые по глубине и наклону, контролируют укладку почвы. Одновременно они улучшают распределение соломы при движении по диагонали к направлению молотьбы. В тоже время две позиции навески для нижних тяг и башня навески с несколькими отверстиями для верхней тяги обеспечивают множество вариантов адаптации навесной бороны Rubin 10. Использование с разными тракторами и на разных типах почв. В орудиях с жесткой рамой регулировка глубины обработки осуществляется гидравлически или при помощи перфорированной кулисы. Все складные бороны Rubin 10 имеют функцию гидравлической регулировки глубины обработки. Хорошо видимый индикатор облегчает эту задачу.

ЛЮБАЯ РАБОТА ПО ПЛЕЧУ

Борона LEMKEN Rubin 10 поставляется не только в складном, но и в полунавесном исполнении, с шириной захвата от четырех метров, а также с транспортным или комбинированным седельно-сцепным устройством. Полунавесные бороны Rubin 10 могут быть оснащены копирующими колесами. Они обеспечивают стабильную глубину обработки и плавный ход при изменении почвенных условий, а также точное продолжение борозды на склонах. Колеса расположены в пределах ширины захвата для облегчения разворота на поворотной полосе. Для самобалансирующейся системы с замкнутым гидравлическим контуром не требуется дополнительный гидрораспределитель. Очень простое управление, так как пользователю не нужно выполнять настройку. Оптимальное распределение нагрузки на тракторе.

LEMKEN
The Agrovision Company

г. Астана, район Алматы, ул. А. Пушкина, дом. 25, ВП 18
e-mail: v.zhuravlev@lemken.kz, web: www.lemken.kz
mob.: +7 705 749 44 66 Виктор Журавлев

РусАгро

ЗАПАСНЫЕ ЧАСТИ К СЕЛЬХОЗТЕХНИКЕ

ТОЛЬКО КАЧЕСТВЕННЫЕ ЗАПАСНЫЕ ЧАСТИ

к комбайнам и тракторам российских, белорусских производителей.

В наличии и под заказ в кратчайшие сроки!
Доставка в регионы любым видом транспорта.
Гибкая система скидок и индивидуальный подход!
Ставка НДС на экспорт 0%.

23 года на рынке!

344065, г. Ростов-на-Дону, ул. Орская, 23 Б,
тел.: +7(863) 308 91 90, +7 904 503 47 25
www.rusagro.parts, e-mail: sale@rusagro.parts

Железный кормилец: как выбрать и эксплуатировать

Для того, чтобы не ошибиться с выбором смесителя-кормораздатчика, необходимо понимать принцип действия механизма, разбираться в различиях и характеристиках разных моделей, а также быть в курсе новинок, которые появились на рынке за последнее время. О том, какую модификацию лучше выбрать и как избежать ошибок при дальнейшей эксплуатации кормораздатчика, рассказали эксперты и участники рынка.

Продолжение. Начало в предыдущем номере журнала.

- Чаще всего вертикальные кормораздатчики используются на беспривязном содержании коров. Конструкция вертикального кормораздатчика более простая. Шнеки посажены на валы редукторов, нет механизмов цепной передачи момента вращения, что повышает их надежность, - говорит Степан Цюрко.

Кроме того, эти машины дешевле. В современных коровниках с беспривязным содержанием высота данного вида техники не так критична. Закладка силоса происходит современной уборочной техникой, компоненты уже нарезаны и дополнительная нарезка не требуется. Что же касается горизонтальных машин, то у них есть важное преимущество: равномерность длины измельчения и раздачи кормовой смеси, отмечает Елена Требенок. Поэтому при привязном содержании скота она рекомендует именно такой тип кормораздатчиков.

По словам Степана Цюрко, прицепные модели кормораздачиков с горизонтальным расположением шнеков лучше доизмельчают грубые корма. К тому же, за счёт относительно небольшой высоты они идеально подходят для коровников, построенных по старым проектам. Он рассказал, что горизонтальные кормосмесители, как правило, имеют независимую гидравлическую систему, которая управляется с помощью панели управления, либо рычагов из кабины трактора. Наиболее экономически целесообразны, по мнению Степана Цюрко, горизонтальные кормораздатчики, оборудованные силосопогрузчиком (фрезой), которые позволяют делать ровный плотный срез в силосной траншее.

- В результате этого затрудняется проникновение кислорода внутрь силосной массы, тем самым, замедляется вторичная ферментация силоса или сенажа, максимально сохраняются питательные вещества, - разъясняет он.

Как отмечает специалист, машины с горизонтальным расположением шнеков применяются как при беспривязном содержании животных, так и при привязном содержании, где, пожалуй, наиболее точно отвечают потребностям ферм.

- Коровники в таких хозяйствах чаще всего стандартные, имеют низкие въездные ворота. А для привязи нужна более высокая равномерность раздачи кормосмеси вдоль кормового фронта, - делится Цюрко.

Однако горизонтальные кормораздатчики не все одинаковы между собой, замечает он. Основное отличие заключается в количестве шнеков, которых может быть от одного до четырех. Например, преимущество 3-х шнековой системы по сравнению с 2-х шнековой — в более высокой степени контроля кормосмеси в процессе смешивания, что обеспечивает более высокий коэффициент эффективности заполнения бункера.

Цюрко подчёркивает, что в совокупности с мощной рамой такое решение позволяет загружать в 8-кубовый кормораздатчик порядка 3,3 т корма, а в 12-кубовый - почти 5 т. Елена Требенок добавляет, что вместимость бункера у горизонтальных машин обычно составляет от 8 до 15 м^3, тогда как у вертикальных — от 6 до 30 м^3, а есть и агрегаты на 40-50 м3. Она также советует задуматься о покупке техники с самозагрузкой.

- Приобретение кормораздатчика снижает нагрузку на имеющиеся в хозяйстве погрузчики. Отталкиваться надо от преобладающего типа кормов, - говорит Требенок. - Модели с грейферным погрузчиком больше подходят для длинноволокнистых кормов (сено, солома). Тогда как для силоса и сенажа оптимальное решение — загрузочная фреза. «Выемка производится прямо из силосной ямы. Фреза даёт ровный срез без нарушения целостности прилегающих слоев. Это предохраняет корм от вторичной ферментации и сохраняет его питательные свойства.

Вместе с тем, она обращает внимание, что другими важными параметрами при выборе кормораздатчика являются: вместимость бункера, габаритные размеры, потребляемая мощность, наличие весоизмерительных устройств, возможность самозагрузки, достаточный дорожный просвет при высокой устойчивости агрегата к опрокидыванию.

Эмиль Киров, начальник отдела рекламы компании "Колнаг", отмечает, что применение смесителей-кормораздатчиков насчитывает не один десяток лет. По его словам, к современному виду они пришли примерно 20-30 лет назад.

- Со временем техника модифицировалась. Сейчас каждый производитель в результате научных разработок и исследований нашёл свой путь развития, и остановился на определённых конфигурациях, - рассказывает Эмиль Киров. -Так, например, фирма Trioliet специализируется исключительно на производстве смесителей-кормораздатчиков с вертикальными шнеками и считает их более эффективными. Компании «Хозяин» и DeLaval выпускают смесители-кормораздатчики как с вертикальными, так и с горизонтальными шнеками.

Каждая конструкция смесителей-кормораздатчиков имеет свои особенности и преимущества, но большинство специалистов сходятся во мнении, что вертикальные машины наиболее эффективны по совокупности показателей.

- Например, благодаря конструкции смесителя-кормораздатчика с вертикальными шнеками смесь лучше и равномернее перемешивается, при этом она не измельчается до состояния каши и получается более воздушной, - объясняет Эмиль Киров.

Продолжение материала читайте в следующем номере журнала.

www.Z-4.kz

Республиканский журнал

zapchasty.kz

ИП СпецАгроЗапчасть реализует:

Посевные комплексы

ЗАПЧАСТИ ДЛЯ:

- Посевных комплексов «Кузбасс»
- Режущих систем «Шумахер»
- Прицепных жаток ЖВЗ-10,7
- Двигателей ТМЗ
- Дисковых борон БДМ и БДТ-720

Услуги по переоборудованию стандартных систем срезов жаток на систему среза «Шумахер»

РК, г. Костанай, ул. Карбышева, 8 Г, маг. «КУЗБАСС»
8(7142) 28-37-70, 8-775-466-48-15, 8-777-301-24-92
e-mail: abdsamat77@mail.ru

Костанай Сельхоз Снаб

РК, г. Костанай, ул. Карбышева, 22 Б, маг. №17
тел./факс: 8 (7142) 22-43-83

Двигатели

ЯМЗ

238НД3
238НД5
236НД
236НД-3
236НД-4
236БК-3
236БК-4
240БМ2-4

И ЗАПАСНЫЕ ЧАСТИ К НИМ!

РК, г. Костанай, ул. Мауленова, 16/2, тел./факс: 8(7142) 28-49-14
моб.: 8 777 274-39-66, e-mail: kostanayselhozsnab@mail.ru

AZAM

Первый завод элеваторного оборудования

Утверждаю.

Доказано - Лучшая зерносушилка.

+7 778 060 5050
+7 705 332 62 62

info@azam.kz

www.azam.kz

ДОСТУПНАЯ ЦЕНА. КАЧЕСТВО. СЕРВИС

AZAM

Первый завод элеваторного оборудования

Зерносепаратор «KALIBR-60/120» - ТОЧНЫЙ ВЫБОР

+7 778 060 5050
+7 705 332 62 62

info@azam.kz

www.azam.kz

Желание клиента – закон

И для специалистов KazSnab Company это не просто слова, а главная цель в работе. Ведь основная задача компании - быть для своих клиентов основным партнером, предлагающим инновационные и лучшие сельскохозяйственные продукты, решения и услуги на рынке. Им по плечу выполнить любую заявку агрария начиная от агрегата и заканчивая последней моделью сеялки или трактора.

Компания появилась на рынке еще в 2012 году. Основное направление комплексное снабжение предприятий. В 2015 году в ней появился сельскохозяйственный отдел, который работает с заявками аграриев по всем видам агрегатов и сельхозтехники. Сегодня работа по снабжению сельскохозяйственной и спецтехники набирает ещё больше обороты.

"Костанайская область – это аграрный край. По этому наши аграрии активно обновляют агрегаты и технику. Мы готовы помочь им в этом: во-первых, у нас для этого есть профессиональные кадры, во-вторых, мы являемся дилерами многих компаний, поэтому можем легко заходить на рынок и конкурировать по цене. Основной упор делаем на российских производителей, но в списке поставщиков есть казахстанские, белорусские компании", - рассказал *директор ТОО "KazSnab Company" Ренат Минидаров.*

В конце сентября компания подписала договор о партнерстве с производителем техники для сельского хозяйства из Семея ТОО "СемАз", которая сегодня выпускает тракторы "Джинма" и зерновозы «Донгфенг. Эту технику KazSnab будет размещать на своей выставочной площадке, куда аграрии могут приехать и не только увидеть ее своими глазами, но и сесть за руль и проехать по территории, чтобы вживую оценить все преимущества железных коней. Важный момент - всю интересующую технику аграрии могут приобрести как за прямой закуп, так и в лизинг через АО "КазАгроФинанс" и Фонд развития промышленности.

После двухсторонних переговоров "Завод "СемАз" предложил выставить на нашей площадке трактор мощностью 130 лошадиных сил и зерновоз грузоподъемностью 15 тонн. В дальнейшем выставим всю линейку тракторов так же зерновозов. С заводом на контакте мы были с 2021 года. И если раньше они производили самосвалы, автобусы, техника для коммунальных услуг, не так давно начали вести сборку китайских тракторов "Джинма" и зерновозов «Донгфенг».

Среди производителей техники преимущественно идет Россия, есть и белорусские производители", - пояснил *коммерческий директор Василий Алексанов.*

"Наша цель – быстро отреагировать на запрос клиента и в короткие сроки предоставить необходимую ему запасную часть или технику."

Как отмечают в компании, к ним заходит много различных заявок и держать весь ассортимент у себя на складе они не могут, поэтому доставляют товар со склада производителя, но в короткие сроки. Сегодня вся техника в Казахстане обновлена на 40%, и нужно модернизировать остальную часть. При этом казахстанские аграрии хотят работать на качественной технике, в том числе и на европейской.

"Если к нам заходит такой запрос, мы отрабатываем его. Девиз и приоритет нашей компании заключается в том, что мы не поставляем дешевую технику, мы не работаем с производителями, которые осуществляют "гаражную" сборку. Сотрудничаем только с компаниями, которые зарекомендовали себя на рынке, и выпускают качественную технику. Мы не хотим подводить наших клиентов, даем гарантию на нее. Если случаются форс-мажоры и что-то выходит из строя, покупаем нужную запасную часть, отдаем ее фермеру. Наша цель – быстро отреагировать на запрос клиента и в короткие сроки предоставить необходимую ему запасную часть или технику", - добавил Ренат Минидаров.

Казснаб работает по всему Казахстану, компанию знают в стране. Они "не зацикливаются" на каком-то одном виде техники и предлагают широкий ассортимент, начиная от сеялок, глубокорыхлителей, жаток, и заканчивая подборщиками, тракторами и зерновозами. Сейчас в компании работают над заключением прямых договоров с производителями сельхоз и спецтехники из России и Китая. В ближайшее время появится и мобильная сервисная служба, которая займется предпродажной подготовкой техники, и ее сервисным обслуживанием. И сегодня компания «Казснаб» предлагает сельхозпроизводителям обратить внимание на продукцию "СемАз".

"Чем выгодно покупать технику казахстанского производителя ТОО "СемАз"? Аграрий получает выше процент субсидирования, плюс поставка запчастей и сервис. Еще один плюс заключается в том, что будет действовать сервисная служба, и поставка запасных частей по всему Казахстану займет всего два дня. А в дальнейшем склад запчастей будет и в Костанае", - подчеркнул Василий Алексанов.

KazSnab Company плотно работает с порядка 15 компаниями, еще с более 20 тыс. производителями и поставщиками налажена связь. Сюда заходят разнообразные заявки и каждую из них специалисты отрабатывают. Например, нужна аграрию роторная косилка, и даже если в списке партнеров нет компании, которая ее производит, в KazSnab не отодвигают клиента в сторону, а отрабатывают его запрос. И благодаря клиентам, у компании появляются новые партнеры, с которыми они продолжают работать.

"Даже если мы еще не сотрудничали с каким-то поставщиком, мы налаживаем с ним связь. И готовы найти все что угодно. Стоит отметить, что сейчас мы работаем на перспективу, расширяемся: уже есть аналогичное представительство в России", - подвел итог директор KazSnab Company.

KAZSNAB COMPANY

ОТДЕЛ СЕЛЬХОЗТЕХНИКИ

Наша цель — быть для своих клиентов основным партнёром, предлагающим инновационные и лучшие сельскохозяйственные продукты, решения и услуги на рынке

Мы предлагаем удобную модель снабжения предприятий

Наша компания является дилером и партнёром многих сельхоз производителей

Наша продукция

- почвообработка
- сельхоз прицепы
- двигатели
- сеялки
- запчасти
- овощная техника
- жатки для комбайнов
- пресс-подборщики
- косилки самоходные
- внесение удобрений
- хранение зерна

ТРАКТОРЫ "СКАУТ"

ТРАКТОР СКАУТ ТЕ-504С

ТРАКТОР СКАУТ ТВ-904С

ТРАКТОР СКАУТ ТВ-1304С

ТРАКТОР СКАУТ ТС-1804С

ОПРЫСКИВАТЕЛИ

Удобрения - это совокупность веществ, которые необходимы для плодородности почв и получения большого урожая.

Каждый опытный аграрий знает, что для поддержки грунта, для получения хорошо урожая , его нужно удобрять

ПРИЦЕПНЫЕ ОПРЫСКИВАТЕЛИ

НАВЕСНЫЕ ОПРЫСКИВАТЕЛИ

МОНТИРУЕМЫЕ ОПРЫСКИВАТЕЛИ

ДВИГАТЕЛИ

235 л.с. ▼ 400 л.с.

ЯМЗ-238НД3

ЯМЗ-238НД5

ЯМЗ-238АК

ЯМЗ-238АК-1

ЯМЗ-7511.10-38 (40, 43)

Дизель Д-442-51

СЕЯЛКИ

СКП-2.1 "Омичка"

СКП-2.1

AGRO-MASZ Sr300 (Польша)

БОРОНЫ

ЗУБОВЫЕ 1-2х следовые

БОРОНЫ ДИСКОВЫЕ

БОРОНЫ ПРУЖИННЫЕ

ЖАТКИ

ВАЛКОВАЯ НАВЕСНАЯ

ЖНВ 6,4

ШИРИНА ЗАХВАТА 6.4 М

ДЛЯ УБОРКИ ПОДСОЛНЕЧНИКА

«SunFlora Shaft»

ШИРИНА ЗАХВАТА 4.7-9.2 М

ДЛЯ УБОРКИ КУКУРУЗЫ

НАШ-870К

ШИРИНА ЗАХВАТА 7 М

ТЕХНИКА ДЛЯ ВОЗДЕЛЫВАНИЯ ОВОЩНЫХ КУЛЬТУР

КАРТОФЕЛЕСАЖАЛКИ 2-Х РЯДНЫЕ POLA 2

КОМБАЙН ДЛЯ УБОРКИ КАРТОФЕЛЯ UNIA BOLKO 1-РЯДНЫЙ Польша

СОРТИРОВКА КАРТОФЕЛЬНАЯ REMPRODEX M-618 (с боковым транспортером)

KAZSNAB COMPANY

ОТДЕЛ СЕЛЬХОЗТЕХНИКИ

НАШИ КОНТАКТЫ

Главный офис: Костанай, 8 мкр, дом 5

+7 (7142)-39-28-31

+7-775-749-19-69

info@kaz-snab.com

Отдел сельхозтехники: Костанай, Карбышева, дом 12

+7 (7142)-39-05-80

+7-708-800-12-84

selkhoz.kazsnab@mail.ru

ЧАСЫ РАБОТЫ

Понедельник-пятница 09:00 - 18:00

Сб, ВС -выходной, но мы всегда готовы ответить на Ваши вопросы

ПРИЦЕПЫ ТРАКТОРНЫЕ

Для решения транспортных задач связанных с доставкой сельскохозяйственных грузов строительных и прочих по дорогам общей сети и по бездорожью

5 тонн

Грузоподъёмность

Прицеп самосвальный 2ПТМ5

12 тонн

Грузоподъёмность

ПОЛУПРИЦЕП САМОСВАЛЬНЫЙ ПСТ-12

12 тонн

Грузоподъёмность

ПРИЦЕП-РУЛОНОВОЗ ТРАКТОРНЫЙ ПРТ-12

ПОДБОРЩИК

Платформа-подборщик ПП-3,4

Предназначена для подбора валков зерновых, зернобобовых, крупяных культур, риса, семенников трав, при применении технологии раздельной

Обеспечивает

- бережный подбор валков разной мощности и влажности;
- подбор слежавшихся и проросших валков;
- работу с валками загрязненными камнями и древесным мусором;
- высокую продуктивность работы;
- низкий уровень потерь зерна во время подбора

Техника: еще мощнее и умнее

Современные полевые опрыскиватели впечатляют своими возможностями. Прополочные роботы расширяют границы наших представлений о сельском хозяйстве до небывалых. В каком направлении движется актуальное развитие техники для защиты посевов?

Хотя современные стандарты машин для защиты посевов и без того очень высоки, разработчики умудряются находить новые возможности, позволяющие вносить СЗР еще точнее и с большим контролем (прослеживаемо-стью). Сформировавшиеся к 2019 году основные тренды отрасли (машины для механической борьбы с сорными растениями, использование моделей прогнозирования, ленточный способ внесения препаратов) за прошедшие годы в большей своей части получили реализацию на практике, однако их развитие на этом не остановилось. И совершенно неудивительно, что такие темы, как искусственный интеллект, обсуждаются сегодня применительно к орудиям для механического удаления сорняков, штригельных борон и опрыскивателей.

Поскольку общественность в ближайшее время наверняка затребует от аграриев еще большей прослеживаемости предпринимаемых действий по защите растений, с искусственным интеллектом у сельхозпроизводства, без сомнений, будет возможность документально подтвердить высокий уровень используемых стандартов. И вот тогда останется надеяться, что как только станет очевидным, сколько всего мыслимого и немыслимого делает аграрный сектор, чтобы вести защиту культурных посевов в согласии с окружающей средой, общественные осуждения несколько поутихнут.

ПОВЫШАЯ ПРОИЗВОДИТЕЛЬНОСТЬ

В сфере сельхозпроизводства сохраняется тенденция к укрупнению хозяйственных структур. И, конечно, особую роль в таких обстоятельствах начинают играть постоянно увеличивающиеся объемы баков полевых опрыскивателей, ведь в условиях растущего транспортного плеча требуется переосмысление стратегии заправки опрыскивателя. И с этой позиции в ближайшее время возможность заправки машин прямо в поле будет играть более значимую роль, а закрытые системы заправки (CTS) внесут свой положительный вклад в организацию процесса без риска пролива химикатов.

Системы прямого впрыска препаратов вносят свой вклад в повышение производительности, поскольку такие решения избавляют от необходимости в дополнительном проходе по полю и позволяют осуществлять обработку только там, где это действительно необходимо, чем способствуют одновременному достижению экономических целей и стремлений хозяйствовать без вреда для окружающей среды. Используемые машины становятся все быстрее и больше, меж тем аграрий не должен упускать из виду требования к тракторам, касающиеся нагрузки на оси, максимально допустимого веса сцепки. Наряду с техническими аспектами условия в поле и региональная специфика становятся зачастую определяющими факторами того, что приемлемо, а что нет.

УМНЕЮЩАЯ ТЕХНИКА

Нельзя не заметить такого затрагивающего все системы опрыскивания тренда, как повышение нагрузки на одну машину: она может и должна быть выше. Здесь решающую роль играют электронные помощники. Взять, например, прогнозные модели, позволяющие аграрию получать информацию о том, как действительно обстоит ситуация в поле.

Еще не так давно основным критерием ведения обработки посевов было желание работать в режиме реального времени, то есть реагировать на обстоятельства во время движения по полю. Теперь же при помощи БПЛА можно заблаговременно подготовить карты заданий и на их основе определить точные размеры площади, требующей обработки. Следующим шагом тут становится подготовка ровно такого количества рабочего раствора, какое требуется, – ни больше, ни меньше. И в этом состоит важнейшее преимущество технологии, ведь в итоге не образуется остатков, с утилизацией которых зачастую могут возникать трудности.

По-прежнему опрыскиватели оснащают дорогостоящими и высокоточными сенсорами, именно в сфере защиты растений они действительно необходимы. При желании установить их можно по всей ширине захвата штанги, но это существенно увеличивает базовую стоимость машины.

Для еще большей точности на защите посевов те или иные решения оптимально сочетаются друг с другом. Но при всем количестве электронных помощников и отдельных модулей управления практики все чаще задают вопросы об эргономичности и возможности использования одного единого решения, а не множества разных. Причем желательно, чтобы электронные приспособления могли работать на технике любых брендов, а управление ими было интуитивным. Из актуальных электронных помощников наибольшую пользу для практиков в перспективе сулит поддержка в сфере легального применения СЗР и его документирование.

ЭВОЛЮЦИЯ РАСПЫЛИТЕЛЕЙ

Что касается распылителей, то здесь уже многие годы основное внимание уделяется разработке таких форсунок, которые одновременно с хорошим качеством распределения могли бы учитывать требования к защите лесополос. Трендом, который невозможно не заметить, является также создание распылителей различных форм для применения на опрыскивателях, работающих на основе принципов широтно-импульсной модуляции (ШИМ), использовать обычные инжекторные форсунки на таких машинах не представляется невозможным.

Все большее значение приобретают системы внесения жидких удобрений с возможностью изменения нормы вылива. Хотя о развитии ШИМ-технологии в опрыскивании говорят уже десятилетия, появились такие машины, которые надежно работают с частотами от 20 до 100 Гц. Наряду с системами компенсации внесения на разворотах, точечных обработок, поформуночного отключения и сокращения расхода рабочего раствора, ШИМ-системы демонстрируют огромный потенциал, позволяющий реагировать на постоянно растущие требования к практикам и ширящиеся ограничения в сфере защиты растений. Конечно, будущее не только за ШИМ-системами, ведь развитие электро- или пневматически регулируемых распылителей тоже шагнуло в направлении разностороннего их использования.

SOUZ-AGRO

Капитальный ремонт и продажа тракторов: К-700, К-701, К-744 и агрегатов серии «Кировец»

Также мы предлагаем:

- Бустерный вал
  К-700А, К-744
- ДВС
  от 245 до 420
- Ведущий мост
  К-700А, К-744
- КПП
  К-700А, К-744
- Труба шарнира
- ГУР
- Кабина после капитального ремонта на трактора К-700А, К-701, К-744
- Облицовка

г. Костанай, 3 километр
Аулиекольской трассы

e- mail: toosouzagro@mail.ru
@souz_agro

8 777 298 59 58 Николай
8 705 33 11 666 Виктор
8 777 287 30 77 Станислав

Обзор косилок для заготовки кормов

До середины XIX века сено убиралось вручную серпами и косами. Сегодня эти устройства превратились в современный набор орудий, каждое из которых способно за день скосить культуры для кормозаготовки на площади в несколько десятков гектаров.

Окончание. Начало в предыдущем номере журнала.

ПЛАВАЮЩИЙ СРЕЗ

В августе 2022 года компания Fendt представила новые варианты в линейке задненавесных комбинированных агрегатов Slicer 860 для хозяйств с большими площадями. Модельный ряд был расширен двумя косилками-бабочками с главным холом и различными кондиционерами. Концепция привода, последовательно рассчитанная на эффективное использование мощности, позволяет снизить частоту вращения ВОМ до 850 об/мин в хороших условиях и таким образом сокращать расход горючего. Защита от перегрузки и встроенная муфта свободного хода в редукторе предотвращают повреждение машины, что также экономит топливо и оберегает компоненты и окружающую среду. Новые косилки, разработанные для широкого диапазона условий эксплуатации, оснащены гидропневматической системой разгрузки режущего бруса TurboLift и удлинителями особой формы для большей свободы передвижения. Плавающий срез снижает контактное давление и направляет агрегат точно по контуру почвы. Это сводит к минимуму содержание загрязняющих веществ в корме, защищает почву и снижает расход топлива. Благодаря увеличенному ходу маятника от –19° до 30° орудие работает точно даже на холмистой местности. В соответствии с размером передней косилки и перекрытием задней секции Fendt Slicer регулируется по рабочей ширине с помощью двух штифтов без укорачивания карданного вала.

Техника спроектирована для компактного монтажа, центр ее тяжести расположен низко и близко к трактору, что повышает безопасность при автомобильных перевозках, а транспортная высота составляет менее четырех метров. Встроенные компенсационные цилиндры предотвращают раскачивание и гарантируют высокий дорожный просвет даже на разворотной полосе. Механическая система безопасности при столкновении предотвращает серьезные повреждения от камней и других предметов. В случае встречи с препятствием косилочный блок отклоняется вверх и назад, а затем возвращается в рабочее положение под собственным весом. Легкие повреждения предотвращаются прочными пластиковыми бамперами. Для задней косилки Fendt Slicer 860 доступны дополнительные гидравлически складывающиеся защитные кожухи, за счет которых водителю не нужно покидать кабину при перемещении между полями. Это значительно сокращает время установки в полевых условиях. Оператор может заблокировать переднюю защиту в различных положениях с помощью рычага, что облегчает доступ к режущему брусу для замены ножей. Благодаря этому работы по техническому обслуживанию становятся быстрыми и легкими.

СОЮЗНЫЕ КОНКУРЕНТЫ

В линейке российской компании «Ростсельмаш» самой производительной является прицепная девятироторная косилка Berkut Uno Max с активными валкообразователями и шириной захвата 3,5 м. Она предназначена для равнинной кормозаготовки на скорости до 15 км/ч с укладкой массы в валок и способна обрабатывать до 5 га/ч площади. Режущий брус позволяет качественно выполнять процесс кошения, имеет высокую надежность и производительность. Роторы вращаются со скоростью 3000 об/мин. Пружинная система подвески режущего аппарата копирует рельеф, уберегая брус от повреждений на неровных сенокосах и помогая избежать загрязнения корма. При этом ротор, подвергшийся аномальным нагрузкам, отключается от остальных подобных рабочих органов. Замена сработавшего защитного элемента не затратная по времени. Удобная регулировка высоты среза и навеска на трактор облегчают эксплуатацию. Благодаря специальному редуктору существенно уменьшается радиус поворота, при этом не нужно отсоединять карданный вал. Конструкция колесных валкообразователей позволяет осуществлять эффективную укладку массы при разном уровне урожайности, а изменяемая ширина формируемого валка помогает подстроиться под идущую следом кормозаготовительную технику. Для работы с косилкой будет достаточно легкого трактора мощностью 75 л. с. с валом отбора мощности 1000 об/мин.

Большим спросом пользуется кормозаготовительная техника белорусских производителей. Так, компания «Бобруйскагромаш» выпускает дисковую полуприцепную косилку КДП-310А с шириной захвата 3,1 м. Она предназначена для скашивания однолетних и многолетних культур, возделываемых в чистом виде и в смешанных посевах как на пашне, так и на луговых и окультуренных сенокосах, с одновременной укладкой полученной массы в валок или прокос. Орудие агрегатируется с тракторами тягового класса 1,4 или 2, имеющими заднее навесное устройство типа НУ-3, две пары выводов гидросистемы и вал отбора мощности с частотой вращения 1000 об/мин. Техника КДП-310А оснащается унифицированным восьмироторным режущим брусом БР-3,1 и вальцовым шевронным плющильным аппаратом.

Компания «Гомсельмаш» выпускает ротационную навесную косилку-плющилку КПР-9 «Палессе СН90» с шириной захвата 8,7 м для кошения зеленых сеяных и естественных трав с одновременным плющением и укладкой полученной массы на стерню в три валка. Номинальная потребляемая мощность орудия составляет 218 л. с. Техника может быть использована для уборки трав без плющения с укладкой массы в валки. Высокая производительность косилки обеспечивает выполнение работ за короткий промежуток времени, а плющение и рыхлая укладка валков значительно ускоряют процесс провяливания, что экономит время и уменьшает число технологических операций. Степень плющения регулируется, за счет чего можно подобрать режим работы для различных культур и условий уборки. Каждая из трех секций косилки независимо от других копирует рельеф. Ротационный режущий аппарат обеспечивает низкий качественный срез, большая ширина захвата — высокую производительность.

ОПТИСОРТ

Зерносушилки от компании ТОО «Оптисорт» эксклюзивный дистрибьютор в Казахстане

- Мобильные зерносушилки **ATM**

- Мобильные зерносушилки **AGREX**

- Конвейерные зерносушилки **ATM UNIVERSAL**

- Шахтные зерносушилки **ATM Ш**

Доставка, монтаж, первичный запуск, обучение Ваших людей
Гарантия 1 год, гарантийное и постгарантийное облуживание
Наличие склада запасных частей

ТОО «ОПТИСОРТ» г. Костанай, ул. Киевская, д.60 **+7 771 054 80 34, +7 7142 93 10 37**
too.optisort@mail.ru **www.optisort.kz** **too.optisort**

Тракторы: смена состава

Проходящие в этом году агропромышленные выставки у нашего соседа, России, отчетливо показывают новые тренды в сегменте тракторов для сельского хозяйства. В качестве примера можно привести одно из крупнейших подобных мероприятий - выставку «Золотая Нива», которая задает тон в Краснодарском крае. В 2023 году на экспозиции были продемонстрированы 33 бренда тракторов различных классов, и практически половина из них была произведена в Китае.

Продолжение. Начало материала читайте в предыдущем номере журнала.

НОВЫЕ ЛИНЕЙКИ

Тракторы китайского бренда AgroApollo являются универсальными машинами, способными выполнять широкий спектр сельскохозяйственных работ. Они также применяются на фермах для решения различных задач с использованием стационарных агрегатов и установок с приводом от вала отбора мощности, например деревообрабатывающего оборудования, генераторов или насосных станций. Сердцем тракторов этого бренда являются четырех- или шестицилиндровые двигатели Yuchai мощностью до 260 л. с. с технологией Deutz. Они снабжены электронной управляемой системой впрыска от Bosch, что обеспечивает запас крутящего момента в 30%. На младших моделях до 60 л. с. применяется собственный двигатель компании. Самые мощные тракторы серий CFJ и CFL оснащены кабиной Stage IV — шумоизолированной, герметичной, с верхним люком, фильтрами салона, панорамным остеклением, стеклоочистителями, передним стеклоомывателем. В ней также имеется складная солнцезащитная шторка, кондиционер, отопитель, заднее окно с функцией полного открытия, рулевая колонка с регулировкой угла наклона. В качестве опции можно добавить для гидравлики аксиально-поршневой насос на 110 л/мин и четыре пары гидровыходов, систему автоматической настройки глубины, кнопки управления навеской, ВОМ и расширители на задних крыльях. Дополнительно можно установить компрессор с ресивером и одинарным пневмовыходом, двухконтурные пневмотормоза, розетку для прицепа, длинную заднюю ось с бесступенчатой регулировкой колеи и две пары задних шин. Отдельного внимания заслуживает опция автопилота с электроприводом. Система подходит для любых машин и полевых операций, обеспечивает точность работы с RTK-станцией до 2,5 см.

СИЛА ВОСТОКА

Самым мощным китайским трактором на выставке стал агрегат КАТ 3004-А1. Он выпускается заводом, основанным в 2005 году и входящим в группу компаний XCMG. Предприятие производит большой спектр тракторов — на рынок были поставлены серийные машины мощностью от 100 до 440 л. с. Производительность составляет 2000 единиц в год. Используемый на модели 3004-А1 мотор Shangchai заряжен на 300 л. с. и хорошо зарекомендовал себя не только в умеренных широтах, но и в жарких частях света, так как большое количество подобных машин давно эксплуатируется в Африке. Отлично сбалансированное решение по объему двигателя и снимаемой мощности увеличивает срок службы до капитального ремонта. Топливная система Common Rail и согласованная работа блоков управления силовым агрегатом позволяют оперативно реагировать на изменение нагрузки при основной обработке почвы. Коэффициент запаса крутящего момента в 51% способствует преодолению кратковременных нагрузок на сложных грунтах без снижения скорости агрегата и переключения передач.

По мнению разработчиков, механическое исполнение коробки передач на тракторах КАТ является оптимальным решением для ее продолжительной безотказной работы. Она не требует калибровок, гораздо дешевле в обслуживании и менее требовательна к маслам относительно автоматических вариантов. Коробка рассчитана таким образом, чтобы максимально снизить воздействие ударных нагрузок при переключении передач на передающие вращение валы и конечные передачи ведущих колес. Гидравлика с шестеренчатым насосом, четырьмя парами гидровыходов троссового управления и навеской третьей категории с позиционным регулированием позволяют работать с большинством импортных орудий навесного и полунавесного исполнения. Производительность открытой, постоянного потока гидросистемы составляет 100 л/мин.

Базовая комплектация трактора предусматривает пневматические тормоза и выход для транспортных прицепов с пневматической тормозной системой. Распределение веса по осям с наборными грузами в передней части массой 1300 кг способствует достижению максимальной реализации мощности, исключает подпрыгивания при работе с энергонасыщенными орудиями. В качестве опции имеется балласт задних колес. Вместимости топливного бака в 500 л достаточно для выполнения технических операций в одну смену без дозаправки. Кабина имеет панорамный обзор, дополняемый камерами переднего и заднего вида, упрощающими контроль за орудиями. Пневматическая подвеска сидения снижает утомляемость механизатора. Предусмотрен пакет освещения для работы в ночное время и контроля качества выполняемых операций на широкозахватных орудиях. Также на выставке были широко представлены другие китайские бренды — Zoomlion, Lovol, DongFeng, Taihong, Tavol, Sadin, Weihe, Farmer, Ensign, IronBull, YTO, Laidong.

Продолжение материала читайте в следующем номере журнала.

Бороны зубовые
гидрофицированные
1-рядные

ТОО "ЦелинАгро"

г. Нур-Султан, ул. Кендала, 9,
тел. +7(7172) 25-30-15, +7-701-317-80-24, +7-705-1000-473
e-mail: tselinagro@mail.ru, www.tselinagro.satu.kz

Бороны зубовые
гидрофицированные
2-рядные

«МельЗерПром»

- Запасные части на ОВС и ЗМ60
- Лента бесконечная ЗМ-60.90 (гладкая с ребром)
- Лабораторное оборудование: влагомеры, щупы, сита, мельнички
- Ролики, ползуны, щетки, ковши
- Лента транспортерная, норийная 175, 300, 450, 650, 800 мм., замки, крокодил и бергер
- Элеваторное оборудование: нория - 20, 100, трубы самотечные, задвижки, уголки

г. Костанай,
ул. Карбышева, 22 Б
ул. Карбышева, 55/1 (маг. МехТок)

моб.: 8 777 442 66 07,
8 705 601 91 48,
e-mail: ket260382@mail.ru

ТОО «ПОДШИПНИК-2016»

ПОДШИПНИКИ:

NBS, SKF, FKL, FAG, TIMKEN, DAS Lager, КАВАТ, ГПЗ
всех типов и размеров
на все виды техники и оборудования

САЛЬНИКИ В АССОРТИМЕНТЕ

8 (7142) 21 25 59
8 702 245 39 77
8 777 580 41 96
8 747 323 83 36

cerz101@mail.ru

АГРОСИЛА

г. Караганда, моб.: 8-777-893-60-40, 8-701-376-69-04, e-mail: andrey_birukov@mail.ru

- Инновации в растениеводстве
- Стимуляторы роста растений
- Микроудобрения
- Корректоры РН

Улучшаем глубокорыхлитель: нюансы и возможности

Орудия для глубокой вспашки грунтов являются достаточно востребованными агрегатами. Они применяются для улучшения неблагоприятных физических свойств и гидрологического режима тяжелых почв гумидных ландшафтов, а также для решения ряда других задач в различных почвенно-климатических зонах.

Окончание. Начало материала читайте в предыдущем номере журнала.

МОДЕЛЬ ДЛЯ МОДЕРНИЗАЦИИ

Анализ полученных данных позволил сделать вывод о том, что рабочий орган V-образного типа по энергетическим показателям являлся более экономичным, а по качеству рыхления оставлял желать лучшего. Например, в верхнем слое обработанного грунта содержалось около 50% фракций размером более 120 мм в пересчете на натуру, из них около 10% были размером от 240 до 540 мм. Рабочий орган U-образного типа оказался наиболее энергозатратным. Параболический агрегат показал удовлетворительные результаты по тяговому усилию и качеству рыхления. Так, значение первого параметра превысило показатель у базовой модели на 5%, количество фракций более 12 см равнялось 37%, из которых около 7% приходилось на размер от 240 до 320 мм. Число включений свыше 320 мм не наблюдалось.

Таким образом, сравнительный анализ позволил выбрать для дальнейших исследований модель рыхлителя с параболическими боковыми стойками. Поскольку в верхнем слое обработанного грунта наблюдалось образование некоторого количества крупных фракций, было принято решение применить дополнительное рыхление. Следует отметить, что для удовлетворения агротехнических требований необходимо уменьшить наличие крупных фракций, а также снизить образование гребнистости полос после обработки.

ТИПЫ ОСНАЩЕНИЯ

Для дополнительного измельчения грунта было использовано сменное рабочее оборудование двух типов. Первое имело поперечный рыхлящий брус и ножи, стационарно закрепленные на нем. Брус был размещен между боковыми режущими стойками, что позволяло воздействовать на выпираемый вверх грунт. Другая модель была оснащена пятью рыхлящими дисками, свободно вращающимися на гибкой оси в виде стального троса, расположенной сзади боковых стоек над полосой разрыхленного грунта.

Полученные при испытаниях результаты позволили оценить увеличение усилий при использовании дополнительного оборудования по сравнению с базовой моделью. Так, применение поперечной пластины с ножами повышало тяговое усилие примерно на 18–20%, рыхлящих дисков — на 9–13%. Большее увеличение данного параметра в случае оснащения поперечной планкой с зубьями можно объяснить образованием и перемещением перед ней призмы волочения грунта. При сравнении значений тягового усилия у базовых моделей и агрегатов с дополнительным оборудованием стоит отметить значительные колебания нагрузки. Это обусловлено воздействием ножей и рыхлящих дисков на крупные фракции. По результатам измерений включений разрыхленного грунта были построены гистограммы распределений, определено среднее значение фракций и сделана оценка однородности их размеров.

ОБЪЕМ ИМЕЕТ ЗНАЧЕНИЕ

Анализ гистограмм показал, что наибольшее содержание самых крупных включений наблюдалось при вспашке базовой моделью, а максимально равномерное и мелкое рыхление происходило при работе агрегата с измельчающими дисками. При этом оптимальным количеством стало пять дисков. В этом случае размеры фракций до 30 мм составляли в среднем 80–85% от общего количества, от 30 до 60 мм — 11–12%, наиболее крупные — до 2%. Модель с поперечной планкой и зубьями показала промежуточные результаты, близкие к аппарату с дисками. В случае ее использования объем мелких включений равнялся 70%, средних, то есть от 30 до 80 мм, — 24–30%, крупных — около 2%. При работе техники без дополнительного оборудования было видно присутствие большого количества крупных фракций свыше 300 мм — они составляли 40% от общего числа.

Таким образом, проведенные специалистами исследования моделей мелиоративных рыхлителей подтвердили эффективность применения дополнительного рабочего оборудования к ним. Результаты опытов показали, что агрегат объемного типа с криволинейной параболической конфигурацией боковых рыхлящих стоек и дополнительным оснащением позволяет обеспечить получение 70–85% фракций грунта размером до 100 мм в реальных условиях. Это наиболее полно удовлетворяет агромелиоративным требованиям к глубокой вспашке перед проведением посевных работ. Для практического использования в качестве дополнительного рабочего оборудования можно рекомендовать рыхлящие диски, позволяющие получать до 85% мелких фракций грунта при увеличении тягового сопротивления на 10%. Такое решение помогает достичь более однородной структуры почвы и исключить эксплуатацию наиболее крупных агрегатов.

П.КОНОНОВ, А. МАКАРОВ, Ю. ЛЕОНТЬЕВ

АГРОТЕХКОМПЛЕКТ

является официальным дистрибьютором завода-производителя «Бердянские жатки» ТМ «JOHN GREAVES» на территории Республики Казахстан!

БЕРДЯНСКИЕ ЖАТКИ™

JOHN GREAVES® ENERGY

Мы предлагаем широкий ассортимент сельскохозяйственной техники для уборки зерновых и зернобобовых культур с доставкой в регионы Казахстана:

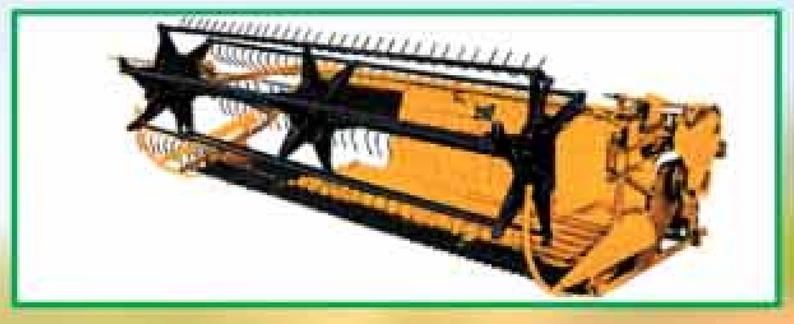
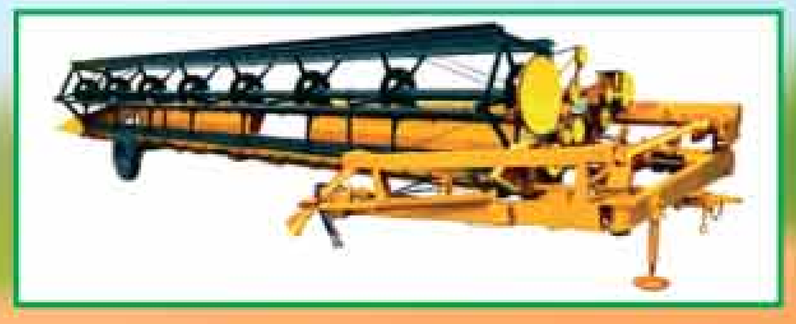

- Жатка валковая навесная ЖВН 6,4; ЖНВ 9,1
- Жатка валковая прицепная ЖВП 4,9/ 6,4/ 9,1 м
- Жатка для уборки подсолнечника ЖНС 6/ 7,4/ 9,1/ 12 м
- Жатки для уборки кукурузы ЖК
- Жатки зернобобовые
- Хедер прицепной полотняный ХПП-5,2
- Жатки для уборки сои ЖС 6/ 7,5/ 9
- Устройства для пересадки деревьев
- Платформа-подборщик ПП-3,4
- Каток-измельчитель
- Приспособления для уборки рапса
- Культиватор предпосевной секционный КШС-12
- Разбрасыватель минеральных удобрений прицепной
- Тележки транспортные
- Бункер-перегрузчик

г. Костанай, ул. Карбышева, 37А
tdatk.kz@mail.ru,
tdatk.kz@yandex.kz

Тоо Тд-Агротехкомплект
tdatk_kst
agrotehkomplekt.kz

+7-771-058-98-35
+7-771-058-98-66
+7-705-157-64-99

Электроприводная техника: нюансы и реальность

Проблема вредных выхлопов от техники на солярке – предмет, давно обсуждаемый общественностью. Использование машин, оснащенных электродвигателями, может стать одной из составляющих комплексного ее решения, даже ввиду того, что свою актуальность все еще сохраняют вопросы происхождения используемой энергии, ее потерь, срока службы и всевозможные производственные трудности. И все же «электрификация» техники продвигается вперед даже в сельскохозяйственной отрасли.

Прежде всего определимся, какие концепции приводов из разряда «нетрадиционных» существуют. Есть электромобили они всецело приводятся от электродвигателей. Такое транспортное средство оснащается аккумуляторной батареей и «заправляется» от розетки. От размера батареи и интенсивности использования транспортного средства зависит максимальное рабочее время от зарядки до зарядки. Тут основной камень преткновения – долговечность батарей, она все еще относительно низкая.

Наряду с электромобилями большую роль в повседневной жизни стали играть гибриды. Выделяют несколько их типов: микрогибриды (Micro hybrid), «мягкие» гибриды (Mild hybrid, MHEV), «полные» гибриды (Full hybrid, FHEV) и подзаряжаемые гибриды (Plug-in hybrid, PHEV). Все эти варианты представлены на рынке автотранспорта. Вернемся, пожалуй, в сельхозсегмент.

ПЕРСПЕКТИВЫ

Как скоро доведется вам вспахать поле или перевезти груз на электротракторе? К сожалению, не так скоро, как хотелось бы. В ближайшие десятилетия дизельные двигатели сохранят свое лидерство в отрасли. Экономически целесообразного серийного выпуска электроприводов для такой техники пока не предвидится, к тому же у дизельного двигателя КПД выше, что важно при работах с большими нагрузками, типичными для сельхозпроизводства.

Многообещающи концепции дизель-электрических приводов. В таких схемах электрогенераторы приводятся непосредственно от двигателя и направляют энергию на навесные орудия или электроприводные оси техники. КПД в данном случае может достигать 75 %, а электроприводные оси, например, прицепа способствуют улучшению тяги и минимизируют вредное воздействие на почву.

Полный переход на электротехнику в глобальном смысле представляется перспективой еще очень отдаленной: слишком большие не только батареи, но и затраты. Несколько лучше обстоит дело с применением электроприводов в коммунальных и внутригородских хозяйствах. Во многих городах для снижения содержания в воздухе мелкой пыли, углекислого газа и окисей азота предпринимаются попытки переоснастить транспорт или обзавестись новыми образцами электротехники. Но насколько экологически безвредной является техника на электродвигателе?

Для изготовления батарей затрачивается огромное количество энергии, что определяет отрицательный энергетический баланс данного вида машин. Но если рассматривать вопрос в масштабах срока службы, то парниковых газов в процессе эксплуатации выделится меньше, а эффективность потребления энергии будет выше по сравнению с вариантами на традиционном приводе. Важным моментом в данном случае является происхождение тока. Энергия, получаемая от солнца, ветра или биогазовых установок, выправляет энергетический баланс электрокаров в положительную сторону. Использование электроэнергии от возобновляемых источников тем выгоднее, чем ниже плата за генерированную электроэнергию (цена реализации произведенного кВт). Наличие собственного энергопроизводства и устройства для аккумулирования энергии сразу же делает целесообразным приобретение специализированной электротехники для многих фермеров.

ОСНОВНАЯ СФЕРА ПРИМЕНЕНИЯ

На рынке «электрокаров» для сельского хозяйства, выпускаемых именно серийно, можно обнаружить лишь технику, предназначенную исключительно для внутрихозяйственной деятельности. Особая позиция здесь у компании Fendt, но об этом позже. Флагманами в данном сегменте выступают производители компактных, фронтальных и телескопических погрузчиков. Основная сфера их применения – животноводческие помещения и хозяйственные дворы, поскольку при использовании минипогрузчика в повседневных работах на ферме всегда будет достаточно времени для подзарядки.

Но в чем же прелесть электропогрузчиков применительно к сельхозпроизводству? Благодаря полностью электрическому приводу не производится выхлоп отработавших газов, что во благо здоровью животных и, естественно, человека. Разницу в сравнении с дизельным погрузчиком сразу же заметят обладатели ферм старого образца, где низкие потолки и тесные проемы. Еще одно преимущество электроприводной техники для животноводческих помещений – низкий уровень производимого шума. Снижение шумов до минимума способствует минимизации стресса у животных, прежде всего, у лошадей, свиней и индейки. К тому же электропогрузчики оснащены стандартным устройством агрегатирования рабочего оборудования, из чего следует, что при работе с ними можно использовать весь предлагаемый набор насадок.

А ЕСЛИ ВДРУГ?

В погрузчиках компаний Avant, Kramer, Weidemann применяется закрытая и не зависящая от изменения положения свинцово-кислотная батарея. Она не требует технического обслуживания, доливать воду необходимости нет. Выделение элементами аккумуляторной батареи газов, так называемое образование опасных гремучих газов, исключается, поскольку система аккумуляторов закрытого типа. Свинцово-кислотная батарея сравнима со стартерной батареей автомобиля и поэтому не опаснее ее.

Компания Schäffer использует литий-ионные батареи. В целом электроприводы представляют собой закрытые и полностью необслуживаемые системы. Расследователи аварийных возгораний убеждены, что опасность быстрого распространения пожара в автомобилях с литийионными аккумуляторами низка, так как не происходит какого-либо выделения горючих жидкостей, являющихся потенциальной причиной воспламенения.

В КОПЕЕЧКУ ВЫЛЬЕТСЯ ВСЕ ЖЕ...

Компактные электропогрузчики примерно на 20 – 30 % дороже дизельных аналогов. Причина – высокая стоимость аккумуляторных батарей. Однако энергозатраты на час эксплуатации такой техники значительно ниже, чем у дизеля. Разница в цене, как правило, компенсируется экономией затрат за 2000 – 2800 часов работы.

Издержки на техническое и сервисное обслуживание также значительно ниже. Если возникнет необходимость в ремонте, его может произвести дилер либо подрядная организация – особых специалистов не потребуется.

Александр БРОКМАНН,
Лена КАМПШУЛЬТЕ

ELVORTI

SINCE 1874

НОВИНКА! ALCOR 12

ТЕХНОЛОГИЯ СПЛОШНОГО ПОСЕВА
УВЕЛИЧИВАЕТ УРОЖАЙНОСТЬ до 25%

5 ОПЕРАЦИЙ ЗА 1 ПРОХОД

elvorti
elvorti_ua
elvorti

Контакты официальных представительств в регионе смотрите на сайте:

elvorti.com

XIX МЕЖДУНАРОДНАЯ СПЕЦИАЛИЗИРОВАННАЯ ВЫСТАВКА СЕЛЬСКОГО ХОЗЯЙСТВА В РЕСПУБЛИКЕ КАЗАХСТАН

ufi Approved Event

AgriTek FarmTek

ASTANA'2024

AGRI TEK FARM TEK

12–14 03.2024

АСТАНА · КАЗАХСТАН

ОРГАНИЗАТОР: TNT EXPO ТОО «TNT EXPO»

+7 (727) 344 00 63 agriastana.kz

agri@tntexpo.com agritek.farmtek

agriastana.kz

ИМИДЖЕВАЯ ПРОДУКЦИЯ

С ВАШИМ ЛОГОТИПОМ

veer.kz

г. Костанай, Пр. Аль-Фараби,111а,
Бизнес-Центр «ПАРУС»

8 /7142/ 751520, 8 /708/ 4751520
8 /7142/ 754905, 8 /708/ 4754905
zakaz@veer.kz

Специализированный рекламно-информационный журнал для руководителей, специалистов предприятий и организаций

СОБСТВЕННИК: *ИП Парубин Е. Г.*

ДИРЕКТОР ИЗДАНИЯ ГЛАВНЫЙ РЕДАКТОР:
Евгений ПАРУБИН, feel85_kms@mail.ru

ДИЗАЙН И ВЕРСТКА: *Евгений ПАРУБИН*

ОТДЕЛ РЕКЛАМЫ: *+7 (777) 99-88-916*
Анастасия ПАРУБИНА: *zapchasty_kz@mail.ru* *+7 (7142) 91-71-81* *+7 (7142) 91-71-61*

Свидетельство о постановке на учет переодического печатного издания № 15760-Ж от 28 декабря 2015 года, выданное Министерство по инвестициям и развитию Республики Казахстан Комитет связи, Информатизации и Информации

АДРЕС РЕДАКЦИИ: 110000, Казахстан, Костанайская область, г. Костанай, ул. Аль-Фараби, 115, кабинет 227 ; тел. +7 (7142) 91-71-81, 91-71-61; E-mail: zapchasty_kz@mail.ru, www.Z-4.kz

За размещение рекламного материала в журнала "ЗапчастиKZ" ответственность несет рекламодатель. Редакция может не разделять точку зрения автора. Перепечатка материалов допускается только с письменного разрешения редакции. Материалы обозначенные знаком "R" печатаются на правах рекламы. Периодичность выхода - один раз в месяц. Тираж 5000 экземпляров. Распространяется на территории Республики Казахстан. Журнал отпечатан - ТОО "Полиграфия Костанай", г. Костанай, ул. Мауленова, 16.

AQG
AgroQazGlobal

Поставка запчастей для сельхозтехники различных брендов. Широкий ассортимент запчастей на складе и под заказ.

AQG

+7-705-756-63-32

www.aqg.kz

ПЕТЕРБУРГСКИЙ ТРАКТОРНЫЙ ЗАВОД

КОСТАНАЙСКИЙ ТРАКТОРНЫЙ ЗАВОД

Ата-Су Спецтехника

КИРОВЕЦ®

Зерносушильные машины

STUURMAN

Почвообрабатывающая техника

открытое акционерное общество
БЕЛАГРОМАШ–СЕРВИС
имени В. М. Рязанова

Борона дисковая тяжелая повышенного ресурса эксплуатации БДТ-6-ПР

Зерноочистительное оборудование

АГРОПРОМ СПЕЦДЕТАЛЬ

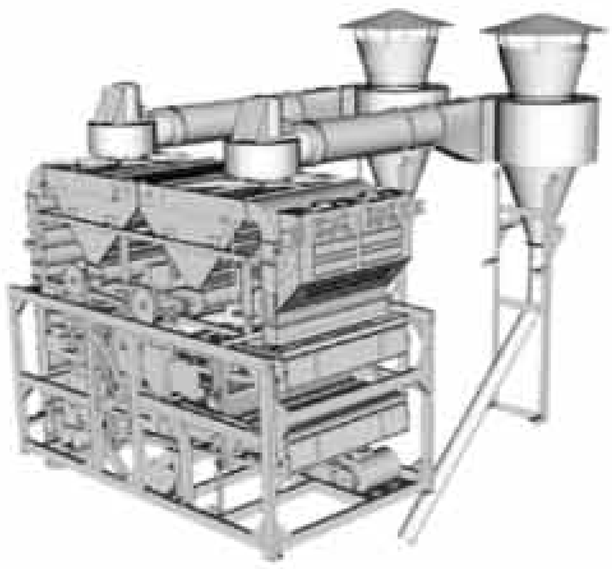

Растворные комплексы для производства жидких удобрений

Nitrogen

Наш адрес: ТОО «Ата-Су Спецтехника», г. Астана, ул. С331, здание 10, объездная дорога на г. Кокшетау, район нефтебазы SinoOil.
Филиал г. Павлодар, ул. Баян батыра, 36, офис 3, 2 этаж.

+7 (701) 250-57-75, 8 (705) 742-13-06, +7 (771) 200-51-51, +7 (707) 505-10-37 | www.ata-su.kz