18+ 2 (115) март 2020

ЗАПЧАСТИ KZ

РЕСПУБЛИКАНСКИЙ ЖУРНАЛ

КОМПОЗИТ ГРУПП

МОДЕЛЬНЫЙ РЯД ТРАКТОРОВ БЕЛАРУС

производство и поставка по лицензии ОАО «Минский тракторный завод»

г. Костанай, пр. Назарбаева, 303 А

тел.: +7(7142) 391 391, моб.: +7 777 880 67 04

www.kompozitgroup.kz

СЕЯЛКИ

ОМИЧКА

КАЗАГРОФИНАНС

Выгодные условия
приобретения
в Казагрофинанс

АСКОМ и К

Борона цепная Двуреченского
БЦД-12, -19

Бороны зубовые двух и однорядные

Бороны компактные дисковые
БДП-10

Машина гусеничная ТЛ-4

Зерноперерабатывающий комплекс
(Протравитель + Зерномет) - ЗПК

Катки прикатывающие гидравлические
(кольчато-шпоровые, кольчато-зубовые)

Культиваторы стерневые
и паровые

Все модели шин на импортную технику:
Case, John Deere, Buhler, Horsch, Morris,
FLEXI-COIL, Bourgault

Широкий ассортимент
запасных частей к технике

г. Костанай,
ул. Карбышева, 22А

www. agroaskom.kz
e-mail: askom-i-k@mail.ru

тел.: +7(7142) 22-28-99
22-25-99

ДОН МАР

ЖАТКИ НАВЕСНЫЕ 7-16м

На все типы комбайнов, универсальные и прямого комбайнирования. Система среза Schumacher.

ЖАТКИ ПРИЦЕПНЫЕ 9м

Валковые прицепные жатки с центральным выбросным окном. Система среза Schumacher.

ПОСЕВНОЙ КОМПЛЕКС 13м

Технология Precision Air Drill, независимое крепление анкерного сошника. Регулируемая глубина заделки семян.

ОПРЫСКИВАТЕЛИ ПРИЦЕПНЫЕ

Форсунки фирмы Teejet. Высокопроизводительный насос. Ширина 26-40 м

КАТОК ПРИКАТЫВАЮЩИЙ 18,7м

Уплотнение и выравнивание обрабатываемой поверхности до или после посева, измельчение комьев. Для увеличения давления на почву заливается водой.

БОРОНЫ ДИСКОВЫЕ ПРИЦЕПНЫЕ

Изменяемый угол атаки дисков синхронно в каждом ряду. Оптимальное расстояние между дисками. Обработка почвы до 15 см. Два катка, следующие за дисками - трубчатый, пластинчатый. Рама из трех секций, позволяющая точнее копировать рельеф.

БОРОНЫ ЦЕПНЫЕ РОТАЦИОННЫЕ

Применяется для закрытия влаги. Цепи повышенной прочности, закаленные зубья.

8(71433)3-09-99, 2-01-59 PARTS1@DONMAR.KZ WWW.DONMAR.KZ

ПОЛНЫЙ АССОРТИМЕНТ ПРОДУКЦИИ ВСЕГДА ДОСТУПЕН НА СКЛАДЕ!

Ассортимент Bohnenkamp включает в себя около **10 000 различных позиций**. В общей сложности на складах Восточной группы Bohnenkamp, площадь которых составляет более **40 000 кв. м.**, постоянно в наличии около **550 000 единиц продукции** – шин, дисков, камер, комплектных колес, осей и др. комплектующих для сельскохозяйственной, строительной, индустриальной и другой специальной техники, а также для грузовых и легкогрузовых автомобилей.

ШИНЫ ДЛЯ СЕЛЬСКОХОЗЯЙСТВЕННОЙ ТЕХНИКИ
1427 позиций

ШИНЫ ДЛЯ СТРОИТЕЛЬНОЙ И ДОРОЖНО-СТРОИТЕЛЬНОЙ ТЕХНИКИ
486 позиций

ШИНЫ ДЛЯ ИНДУСТРИАЛЬНОЙ ТЕХНИКИ
403 позиции

ШИНЫ ДЛЯ ШАХТНОЙ И КАРЬЕРНОЙ ТЕХНИКИ
171 позиция

ШИНЫ ДЛЯ ТЕХНИКИ ПОРТОВ И ТЕРМИНАЛОВ
42 позиции

ШИНЫ ДЛЯ ГРУЗОВЫХ И ЛЕГКОГРУЗОВЫХ АВТОМОБИЛЕЙ
256 позиций

ШИНЫ ДЛЯ МОТОТЕХНИКИ
426 позиций

КАМЕРЫ, ОБОДНЫЕ ЛЕНТЫ
480 позиций

КОЛЕСНЫЕ ДИСКИ
3187 позиций

КОМПЛЕКТНЫЕ КОЛЕСА
1744 позиции

ОСИ И ДР. КОМПЛЕКТУЮЩИЕ
1147 позиций

На современных линиях профессионально собирается около **150 000 комплектных колес в год** – от простых колес для тачек до колес для мощных тракторов и колес с уплотнительными кольцами для крупногабаритной техники.

ТОО «Bohnenkamp»
Казахстан, г. Алматы | Тел./факс +7 (727) 232-86-73 | 8 800 080 8648
e-mail: info@bohnenkamp.kz | www.bohnenkamp.kz

Bohnenkamp
Moving Professionals

RSM 2375: СОБРАНО В КАЗАХСТАНЕ.

ОТЗЫВ ВЛАДЕЛЬЦА

ТОО «Акбулак-Агро» из Аршалынского района Акмолинской области выращивает зерновые культуры на площади 10 000 га. С каждым годом хозяйство расширяется, что ставит перед руководством задачи по приобретению новой техники. В первую очередь, конечно, нужны сельскохозяйственные тягачи. И в последний раз хозяйство отдало предпочтение тракторам RSM 2375. С вопросом, почему выбрали именно эти машины, мы обратились к исполняющему директору компании Айткоже Каримовичу Есенову.

- Айткожа Каримович, мы знаем, что в вашем парке есть и старые российские, и новые (2016 года) американские машины. Почему теперь вы решили приобрести тракторы RSM 2375, с которыми раньше не работали?

- Мы считаем, что у них есть преимущества. В штате предприятия есть человек, который отвечает за выбор техники. Конечно, сначала он сам, а затем мы все сравнивали несколько марок. Критериями оценки были мощность, производительность, доступность запчастей, близость сервиса. RSM 2375 у нас собирают в Кокшетау на базе КАИК, сервисная сеть Ростсельмаш хорошо развита. Это, конечно, для нас тоже имело большое значение. В итоге остановились именно на этом тракторе. Плюс получилось приобрести машины в лизинг через «КазАгроФинанс».

- Оправдали ли тракторы Ваши ожидания?

- Несомненно. Одна машина за сутки делает столько, сколько четыре старых российских трактора. Конечно, 2375 намного мощнее. Но и американским тракторам RSM ничуть не уступает, мы не видим никакого отличия ни по мощности, ни по выработке.

- А в площадях это сколько? И какие орудия таскают RSM 2375 у вас?

- В сутки один трактор обрабатывает 80-100 га, за смену 50-60 га. В основном RSM работают на посевных с широкозахватными комплексами. В прошлом году специально под них приобрели отвальный 11-корпусный плуг. С ним вспахали порядка 2 000 га. Еще купили БМШ с шириной захвата 15 м, с ними тоже тракторы показали себя хорошо. Орудия эти тяжелые, и RSM 2375 с легкостью с ними справляется. Мы видим: есть выработка.

- Что еще можете сказать по этим тракторам?

- С ними нам просто и комфортно. Кабина соответствует всем современным международным стандартам. В обслуживании они нетребовательны. Минимум времени и сил уходит на это. Тракторы RSM 2375 полностью вписываются в наш парк техники.

- Вы выбирали, оглядываясь на сервис. Как оцениваете его работу?

- Тракторы у нас пока на гарантии, и все работы производятся в ее рамках. К сервисному центру ТОО «Казрост» вопросов нет. Важно, чтобы все выполнялось своевременно - ТО, замена фильтров, рабочих жидкостей и т. д. От этого зависит работа трактора, он «дышит». Специалисты техцентра приезжают по звонку, все делается вовремя. Это очень важно.

Кстати, по обслуживанию между RSM 2375 и «американцами» разница есть. С американскими тракторами нужно запчасти заказывать, ждать. А это время. А с RSM проблем нет, запчасти можно заказывать с доставкой. Была неполадка, сервисная служба все поменяла, наш механизатор к этому даже не касался. Технические специалисты свое дело делают.

- То есть вы довольны приобретением, и тракторы полностью оправдывают вложения?

- Да. Они показали себя беспроблемными. С ними мы успеваем делать много.

Тракторы RSM 2375 у нас известны очень хорошо. И, кажется, открытие сборочного производства в Казахстане добавило им баллов в глазах аграриев. Конечно, в этом есть резон, ведь наличие завода рядом означает и наличие широкой номенклатуры запчастей, и быструю их доставку. И это не говоря уже о ценовых преимуществах.

Вкратце напомним, что собой представляют эти машины. RSM 2375 - сельскохозяйственный тягач с шарнирно-сочлененной рамой. На него ставят двигатели Cummins QSM 11 номинальной мощностью 375 л. с. и трансмиссию с МКПП Quadshift 12x4. Мотор лояльно относится к холодному запуску и способен работать сутками. Трансмиссию отличает высокий КПД, неприхотливость и надёжность.

Производительность гидравлической системы в базовой комплектации - 170 л/мин., опционально можно увеличить ее до 220 л/мин. Тракторы поставляют со стандартным тяговым брусом грузоподъемностью 2 722 кг или усиленным грузоподъемностью 4 082 кг. Опционально можно заказать ВОМ 1000 об/мин. и трехточечное навесное устройство CAT IVN/III. Подробности - у дилеров Ростсельмаш в Казахстане.

Зерносушилка AZAM - ЛИДЕР №1

Очистка Сушка Хранение

Спаси урожай!
И сохрани своё здоровье и деньги!

Строим «под ключ».
Более 60 действующих объектов.
Системы хранения (элеваторы),
очистка и сушка.
Государственное субсидирование.

+7 705 332 62 62
azam-kc@mail.ru
www.azam.kz

Электронный журнал и прайс
можно заказать WhatsApp:
+7 771 376 55 61

Двигатели
и оригинальные запасные части
ЯМЗ

ТОО «АГРОТРАК»
официальный дилер ПАО «Автодизель» (ЯМЗ)
в Республике Казахстан

г. Усть-Каменогорск,
Объездное шоссе, 5 **(7232) 49-20-22, 8-800-070-01-85**

г. Кокшетау,
Северная промзона,
проезд 1, строение 31 **(7162) 91-00-20, 8-800-070-74-01**

BHK AGRO

www.bhkagro.com

CASE IH AGRICULTURE

MacDon

Cummins

ПОРА ГОТОВИТЬСЯ К ПОСЕВНОМУ СЕЗОНУ!

- Широкий выбор лучшей техники к посевной.
- Предоставление качественного сервисного обслуживания.
- Специальные цены на диагностику и капитальный ремонт двигателей (IVECO, CUMMINS).
- Уникальные цены на лапы и другие расходные части для весенне-полевых работ.

Связывайтесь с нами по следующим номерам: +7 771 040 11 97; +7 771 666 85 06; +7 701 098 58 12; +7 701 799 84 60
г. Кокшетау (контакты региональных представителей на нашем сайте),
e-mail: a.prisyazheniy@bhkagro.com; v.ponomarenko@bhkagro.com; a.lobko@bhkagro.com; v.shevchuk@bhkagro.com

ТОО «Ата-Су Спецтехника»

ТРАКТОРА

КИРОВЕЦ

К-4 мощностью 240 л\с

К-7 мощностью от 300 л\с до 428 л\с

Гарантия качества!

ТОО «Ата-Су Спецтехника» - официальный дилер АО «Петербургский тракторный завод»!

г. Астана, пер. Шынтас, 16
тел.: 8(7172) 38-02-71, 49-96-61, 49-97-43
Директор: 8-701-250-57-75
Менеджер: 8-777-699-99-88, 8-707-505-10-37

e-mail: ata-sust@mail.ru
www.ata-su.kz

Техника, испытанная урожаями

Мало собрать хороший урожай, его еще нужно очистить от посторонних примесей и сберечь до реализации и последующего сева. Более того, семенной материал должен быть максимально качественным и технологичным, иначе высоких урожаев в следующем сезоне не будет. Этих требований невозможно достичь без использования современных производительных комплексов, специально предназначенных для очистки даже переувлажненного и засоренного зерна. И такие комплексы на рынке есть, причем отечественного производства.

СООТВЕТСТВОВАТЬ ВЫСОКИМ СТАНДАРТАМ

В России не так много сельскохозяйственных угодий, полностью свободных от агроклиматических рисков. Зоны рискованного земледелия у нас в стране есть в разных регионах, и если в некоторых из них существует риск засухи и выгорания посевов, то другие подвержены опасности заморозков и переувлажнения. Соответственно, к зерноочистительному оборудованию предъявляется требование эффективной работы не только с изначально качественным зерном, но и с влажным, и даже засоренным. На выходе зерно должно соответствовать высоким стандартам продовольственного и тем более посевного зерна.

Однако отечественные сельхозпредприятия по ряду причин до сих пор недостаточно укомплектованы оборудованием для очистки зерна. А та техника, что существует, зачастую недотягивает до должного технологического уровня. Непростую задачу по решению этой проблемы взяло на себя известное среди аграриев предприятие **«Осколсельмаш»** из города Новый Оскол Белгородской области, сделавшее разработку и выпуск качественной зерноочистительной техники своей основной специализацией. Среди принципов компании – использование передовых технологий и способность оборудования работать в сложных условиях.

В полной мере указанным принципам соответствуют такие модели фракционных зерноочистительных комплексов, как ОЗФ-50, ОЗФ-80 и ОЗФ-25 С. Эти комплексы предназначены для предварительной, первичной и вторичной очистки поступающего с полей вороха зерновых, крупяных, бобовых и мелкосеменных культур. Для доведения до требований, предъявляемых к посевному и продовольственному зерну, его очищают от крупных и мелких примесей, отделяемых воздушным потоком и решетами.

До базисных норм, предусмотренных ГОСТ на соответствующую культуру, зерно можно довести уже на стадии предварительной очистки. И это – одно из важных преимуществ зерноочистительных комплексов от «Осколсельмаш». Чистота зерна 99,8% за один проход и без дополнительного оборудования – это реально! При этом отпускная цена на новинки завода – ОЗФ-50 и ОЗФ-80 – делает эту технику более конкурентоспособной, чем импортные и отечественные машины такого же класса.

МОБИЛЬНОСТЬ КАК ТРЕБОВАНИЕ ВРЕМЕНИ

Хотя зерноочистительные комплексы от **«Осколсельмаш»** достигают высоких показателей работы и обеспечивают отличное качество зерновой продукции, инженерно-техническая мысль специалистов компании не стоит на месте. Помимо того, что регулярно выпускаются новые, более продвинутые модели, улучшению могут подвергаться и уже проверенные в работе модели. Для этого каждые три года специалисты машиноиспытательной станции проводят испытания фракционных зерноочистителей ОЗФ-50, ОЗФ-80, ОЗФ-25С, а также техники для погрузки и перелопачивания зернового вороха. Причем такие испытания проводятся не в лаборатории, а в хозяйствах, т.е. в условиях реальной работы.

Тесный контакт и продуктивное взаимодействие с потребителями – кредо Новооскольской компании **«Осколсельмаш»**, т.к. от сельхозтоваропроизводителей поступают содержательные оценки и конструктивные предложения по дальнейшему усовершенствованию машин. Заместитель генерального директора **«Осколсельмаш»** Евгений Коваленко рассказывает, что когда среди аграриев возник большой спрос на передвижные зерноочистительные комплексы, предприятие предложило рынку актуальную модель ОЗФ-25 С.

Хотя основной принцип работы у этой машины тот же, что и у ОЗФ-50 и ОЗФ-80 – воздушно-решетный с двойной аспирацией, поя-

вились и важные новшества: комплекс обрел собственные колеса, загрузочное устройство и триммер для выгрузки зерна. Теперь производители зерна могут производить качественную очистку прямо в поле, выгружая зерно либо на склад, либо в транспортное средство. А для тех, кто занимается подсолнечником и семенами, в место триммера устанавливают ленточный транспортер для исключения травмирования зерна.

НАДЕЖНОСТЬ И ПРОИЗВОДИТЕЛЬНОСТЬ

При этом зерноочистительными комплексами завод **«Осколсельмаш»** не ограничивается. Налажен также серийный выпуск техники для погрузки и перелопачивания зерна, составляющей с очистителями, фактически, единый технический комплекс, обеспечивающий бесперебойную работу зерновых складов. Речь идет о ПЗЭС-200 – погрузчике зерна электрическом самоходном, а также ПЗН-250 – погрузчике зерна навесном. Производительность первого из них – 255,5 т/час, второго – 308 т/час, притом, что технические условия для такой техники устанавливают минимальную планку в 200 т.

Удовлетворяют требованиям ТУ и показатели качества работы погрузчиков. ПЗЭС-200 при высоте погрузки в 4,3 м показывает полноту подбора зерна 99,8%, а ПЗН-250 – 99,87% при высоте погрузки 3,7 м. Дробление зерна транспортирующими органами машин не превышает 0,08% и 0,10% соответственно. Кстати, ПЗЭС-200 можно использовать в качестве зернометателя с дальностью полета зерна не менее 30 м.

И снова приходится признать конкурентоспособность техники **«Осколсельмаш»** по сравнению с аналогами. Во-первых, цена на них весьма демократична, чего удается добиться в том числе использованием исключительно отечественного сырья. «В технике нашего завода все соответствует принципу импортозамещения», – рассказывает Евгений Коваленко.

Среди других преимуществ – простота в обслуживании, невысокая энергоемкость и металлоемкость. Но, пожалуй, главное для агрария – это высокая производительность техники **«Осколсельмаш»**, ведь в разгар уборочной кампании возможность оперативной обработки зерна стоит многого. И можно не сомневаться, что техника в сложный момент не подведет: Вся техника **«Осколсельмаш», в частности, ОЗФ-50, ОЗФ-80, ОЗФ-25 С, ПЗЭС-200 и ПЗН-250, обладает сертификатом качества в системах ГОСТ Р, так и в системах СДС СХТ ПН, ТС RU C-RU.**

ЧТО ЖЕ ГОВОРЯТ АГРАРИИ О СВОЕМ ОПЫТЕ РАБОТЫ С ТЕХНИКОЙ «ОСКОЛСЕЛЬМАШ»?

Юрий Иванович Харыбин, ООО им. Мичурина, Орловская область:

– Могу сказать, что машины отличные. Производительность соответствует заявленным характеристикам. У нас в хозяйстве есть два зерноочистительных комплекса ОЗФ-50, мы сами их установили и сами запустили. В прошедшей уборочной кампании не было такого случая, чтобы зерно осталось на открытом пространстве – весь урожай быстро и своевременно прошел через сортировку и очистку. К нам, кстати, часто приезжают фермеры из нашего и соседних районов, смотрят на технику «Осколсельмаш», многие планируют в будущие годы брать такие же зерноочистители. Да мы и сами подумываем при наличии свободных средств взять еще один комплекс, чтобы организовать непрерывный цикл работ: пока одно зерно проходит через предварительную очистку, другое уже отправляется на первичный и вторичный этап. С такой производительностью, как у ОЗФ-50, весь урожай можно будет обработать за несколько дней и сразу после окончания уборки подготовить семена для озимого сева.

Сергей Александрович Лесников, ООО ССП «Нива», Воронежская область:

– В нашем хозяйстве работает четыре зерноочистительных комплекса от «Осколсельмаш»: два ОЗФ-50 и два ОЗФ-80. Уже сам этот факт говорит о многом. У этих машин, на мой взгляд, оптимальное соотношение качества работы и цены. Техника многофункциональная, сортирует сельхозпродукцию любого вида, что для нас немаловажно, ведь мы выращиваем различные культуры. В настоящее время два зерноочистителя работают на подсолнечнике, а два – на кукурузе. Зерновые мы уже отработали: пшеницу, ячмень, тритикале и даже просо – мелкосеменную культуру, с которой справится не каждый очиститель. Никаких нареканий у нас не возникает, и вся наша продукция на 100% соответствует ГОСТу. В общем, машины очень хорошие. А так как благодаря высокой культуре земледелия урожайность у нас постоянно растет, задумываемся о приобретении новых зерноочистителей «Осколсельмаш».

309641, Белгородская обл., г. Новый Оскол, ул. Кооперативная, 40
Тел./факс: 8 (47233) 4-44-14, тел.: 8 (47233) 4-44-56, 4-80-28
E-mail: oskolselmash@yandex.ru; www.oskolselmash.ru

JCB LOADALL: ВТОРОЕ ПОКОЛЕНИЕ ПОГРУЗЧИКОВ

Сельскохозяйственные телескопические погрузчики второго поколения JCB Loadall представляют собой вершину усовершенствований за последние шесть лет с точки зрения технологичности, эксплуатационных характеристик и топливной экономичности. Линейка состоит из шести моделей, каждая из которых отличается повышенной на величину до 200 кг грузоподъемностью.

Модель	526-56	527-58	531-70	541-70	535-95	550-80
Высота подъема стрелы	5,6 м	5,8 м	7 м	7 м	9,5 м	8,0 м
Грузоподъемность	2,6 т	2,7 т	3,1 т	4,1 т	3,5 т	5,5 т

Узлы и компоненты погрузчиков «JCB» производятся на собственных заводах: двигатели, мосты, кабины, КПП, гидравлические компоненты, уникальная рама и стрела «JCB». Компоненты идеально совместимы друг с другом. Любые запчасти и услуги доступны в одном месте.

• **МОЩНАЯ ТРЕХСЕКЦИОННАЯ ТЕЛЕСКОПИЧЕСКАЯ СТРЕЛА** без сварных швов в точках критической нагрузки, сухая смазка.

• **АКСИАЛЬНО-ПОРШНЕВОЙ ГИДРАВЛИЧЕСКИЙ НАСОС** – высокая скорость работы погрузчика, экономия топлива.

• **ШИРОКАЯ РАМА КАРЕТКИ** – равномерная нагрузка на навесное оборудование, удобные замки крепления навесного оборудования.

• **НАВЕСНОЕ ОБОРУДОВАНИЕ** облегченной конструкции из высокопрочных сталей для сохранения полезной грузоподъемности машины.

• **ТРАНСМИССИЯ JCB POWERSHIFT** – гидромеханическая 4-скоростная – надежная в тяжелых условиях сельского хозяйства, в т.ч. при частых перегонах. Самоблокирующиеся дифференциалы переднего моста. Шины 460/70R24 MICHELIN BIBLOAD. Отключение полного привода на перегонах.

• **ДВИГАТЕЛЬ JCB DIESELMAX** – высокая мощность и крутящий момент на низких оборотах, закреплен непосредственно на раме, соединение с КПП через угловой редуктор – надежность в эксплуатации. Система очистки воздушного фильтра двигателя. Функция реверса вентилятора охлаждения.

• **ЭЛЕКТРОННОЕ ПЕРЕКЛЮЧЕНИЕ РЕЖИМОВ РУЛЕНИЯ** (поворот 2/4 колесами, крабовый ход) на ходу без выравнивания колес.

• **РАМА И ШАССИ** имеют запас прочности, нет задних противовесов – грузоподъемность за счет усиленной конструкции.

• **СОВРЕМЕННАЯ КАБИНА** с низким уровнем шума и отличным обзором. Защитные решетки, рабочее освещение, в т.ч. светодиодное на стреле, солнцезащитные шторки. Безопасность и удобство работы оператора.

• **JCB LIVELINK:** современная система дистанционного мониторинга для контроля и повышения производительности работы погрузчиков. Аварийные сообщения по эл.почте и SMS.

Eurasia Group **№1**

010000, г. Нур-Султан, ул. Казанат, 1/1, бизнес-центр «Time», моб. +7 701 967 29 35, e-mail: marketing@eurasia.kz,
@jcb.egk tochnoezemledelie.egk agrimarket_kz www.agromanagement.kz www.agrimarket.kz

ALCOR 10 Mini-Till

Посевной комплекс

ЛИДЕР 2019 ПРОДАЖ

5 операций за 1 проход

- культивация
- сплошной посев
- внесение удобрений
- удаление сорняков
- прикатывание и выравнивание почвы

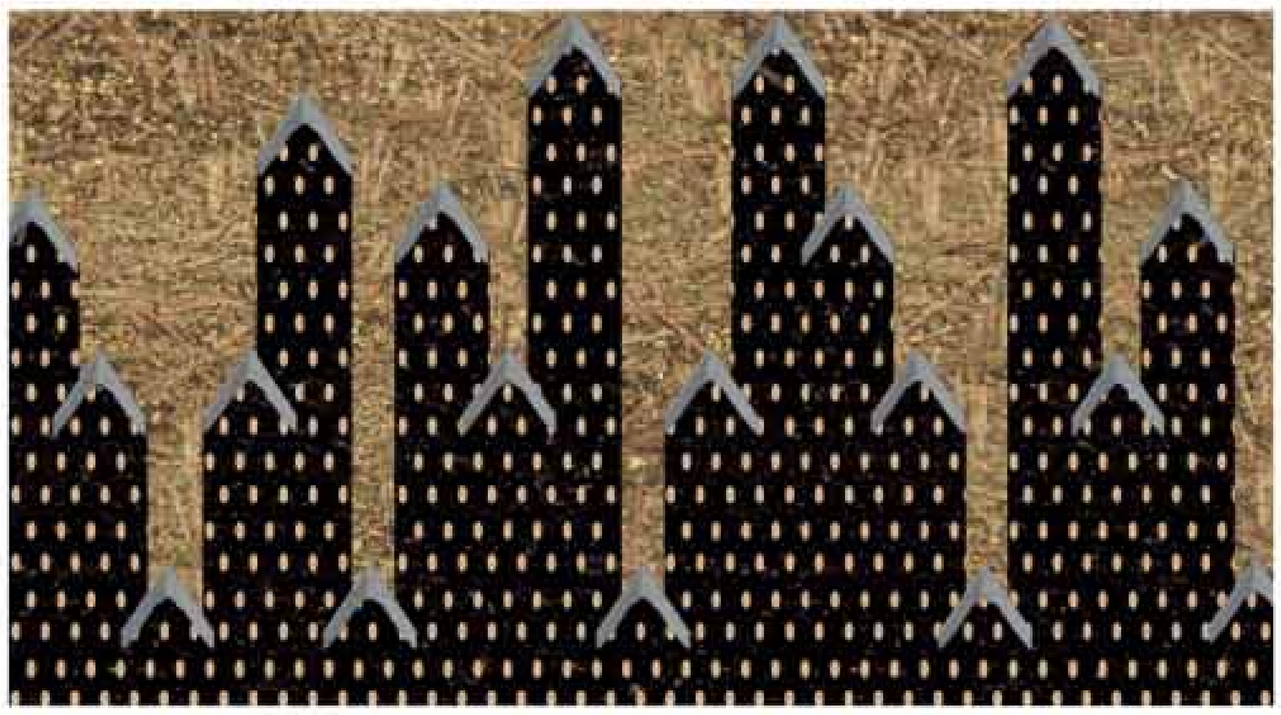

СПЛОШНОЙ ПОСЕВ

ELVORTI

Агротехнологии в гармонии с природой!

YouTube elvorti elvorti elvorti_group

Официальные представители АО «Эльворти» в Казахстане:

ТОО «Alan Service»
ТОО «Агросервис»
ТОО «Дизельтехснаб»
ТОО «ДК»ЖукАгро»
ТОО «Канди-Восток»
ТОО «Канди-Кокшетау»
ТОО «ТД «Дикан»

www.elvorti.com

ГЕЛИОДОР: высокая эффективность при минимальных затратах

За последние 10 лет короткие дисковые бороны радикально изменили сельское хозяйство. Ни одно другое орудие для обработки почвы не достигает сравнимого качества перемешивания и сопоставимой производительности. Короткая дисковая борона Гелиодор от LEMKEN – это отличное решение с высокой эффективностью и качеством работы.

ОДНА И В ПАРЕ

Короткая дисковая борона Гелиодор от LEMKEN предназначена в равной степени, как для поверхностной стерневой обработки почвы, так и для заделки промежуточных культур в легкие и среднетяжелые почвы без забивания. При предпосевной обработке почвы после вспашки или для посева в мульчированный слой она оставляет за собой равномерно разрыхленное и выровненное посевное ложе. В комбинации с пневматической сеялкой Солитэр от LEMKEN образуется быстрый и производительный посевной комплекс. Тем самым, она по-настоящему универсальна и позволяет хозяйству снизить затраты и сэкономить драгоценное время.

НА ВСЕХ ПОЛЯХ КАК ДОМА

Концепция Гелиодор от LEMKEN основана на двух рядах отдельно навешиваемых на листовые пружинные стойки дисков. Тем самым гарантируется хорошее копирование рельефа почвы, и обработка даже каменистых полей может происходить без забиваний. При стерневой обработке почвы диски обеспечивают интенсивное перемешивание почвы и органической массы. Гелиодор может применяться как при традиционной технологии, так и при технологии посева в мульчированный слой. После вспашки поверхность почвы надежно выравнивают гидравлически регулируемые и подпружиненные планировочные зубья.

Для ведения на заданной глубине и обратного уплотнения почвы предусмотрено множество разнообразных катков от LEMKEN. Таким образом, Гелиодор превосходно приспособлен к работе в самых различных условиях. Модельный ряд Гелиодор охватывает короткие дисковые бороны шириной захвата от 2,5 до 16 метров и предлагает для хозяйств различной величины подходящее орудие.

КОМПАКТНАЯ РАМА

Открытая конструкция рамы Гелиодора с большими просветами исключает забивание. Короткая и компактная конструкция с выгодным расположением центра тяжести делает возможным применение более легких тракторов с меньшей грузоподъемностью навески. А высококачественная сталь гарантирует высокую прочность и, вместе с тем, повышенный срок эксплуатации.

ЗУБЧАТЫЕ ПОЛУСФЕРИЧЕСКИЕ ДИСКИ

Зубчатые полусферические диски для короткой дисковой бороны Гелиодор от LEMKEN имеют диаметр 510 мм и толщину 5 мм и особенно устойчивы к износу. Они отдельно навешиваются двумя рядами, смещенными относительно друг друга. Расположение дисков под углом в 10,5° к земле и в 16,5° к направлению движения, что способствует хорошему заглублению в почву. Междурядье в 125 мм делает возможным интенсивную сплошную обработку почвы. Регулируемые по высоте внешние диски предотвращают образование гребней.

И еще один важный момент: для точного ведения на заданной глубине каждый диск индивидуально закреплен на раме листовыми пружинными стойками. В качестве дополнительного оснащения спереди или позади полусферических дисков могут устанавливаться пружинные планировочные зубья шириной 150 мм. Они заботятся об оптимальном выравнивании посевного ложа, в особенности по борозде плуга.

КАТКИ И МАЯТНИКОВОЕ КРЕПЛЕНИЕ

При обработке поля без катков никак. А лучшим решением для стерневой обработки почвы являются катки открытого типа, например двойные или ножевые катки. В комбинации с пневматической сеялкой Солитэр для предварительного прикатывания рядков рекомендуются катки закрытого типа, такие, например, как резиновый каток. Регулировка глубины легко осуществляется с помощью планки с отверстиями и штифтами.

В тоже время дисковые секции полунавесного Гелиодора имеют маятниковое крепление под рамой полунавески. Они оптимально копируют почву независимо от шасси. Маятниковая подвеска способствует ровному ходу, выдерживанию глубины и копированию рельефа поля.

Особо стоит отметить, что полунавесной Гелиодор серийно оснащен трехточечной навеской для комбинирования с навесным оборудования. Это позволяет быстро и без проблем навесить на Гелиодор пневматическую сеялку Солитэр. Комбинация навесной короткой дисковой бороны Гелиодор и пневматической сеялки Солитэр 9 – одна из немногих на рынке скоростных навесных посевных комбинаций для посева в мульчированный слой. Высокая скорость работы и низкий расход топлива обеспечивают эффективное выполнение работы с наименьшими затратами.

LEMKEN
The Agrovision Company

г. Нур-Султан, район Алматы, ул. А. Пушкина, дом. 25, ВП 18
e-mail: v.zhuravlev@lemken.kz, web: www.lemken.kz
mob.: +7 705 749 44 66 Виктор Журавлев

Точное земледелие с Trimble. Просто и выгодно

Повышайте **урожайность**, увеличивайте **эффективность** работы орудий, **исключайте** перекрытия при полевых работах

с навигационным дисплеем GFX- 750™

- Цветной сенсорный дисплей с крупными иконками
- Интуитивно понятное меню
- Автоматически загружает параметры агрегатов благодаря ISOBUS
- Встроенные модули WiFi и Bluetooth
- Поддержка функции авторазворота в конце поля
- Монтируется на любую модель трактора

Официальный дилер Trimble в Казахстане: ТОО «НАВИСТАР АЗИЯ»

г. Костанай, ул. Карбышева д. 2,
Бизнес-центр «Grand», офис №9
Тел: +7-7142-28-24-22; +7-777-637-72-42
Отдел продаж: +7-705-553-73-50
Email : kostanay_office@navistar-asia.com

Акмолинская область
+7-702-422-38-23;
+7-771-299-37-26;
+7-705-743-20-85

г. Усть Каменогорск
+7-771-205-07-35

Сев.Казахстанская область
+7-705-783-97-77;
+7-771-299-49-92;

Павлодарская область
+7-702-422-38-23;
+7-771-299-37-26

NAVISTAR ASIA
СИСТЕМЫ ТОЧНОГО ЗЕМЛЕДЕЛИЯ

TRANSFORMING THE WAY THE WORLD WORKS

Trimble

Развитие картофелеводства для сельхозпредприятий возможно только за счет широкого освоения высокоэффективных технологий производства картофеля, включающих в себя использование качественного семенного материала, эффективных и экологически безопасных удобрений и средств защиты растений и, конечно, современных комплексов машин.

Только до 20 марта 2020 года действует СПЕЦИАЛЬНОЕ ПРЕДЛОЖЕНИЕ
на технику ведущего европейского производителя оборудования для возделывания картофеля и овощей – компании «AVR».

При покупке 4-рядной картофелесажалки AVR Ceres 450M и 4-рядной междурядной фрезы Ge-Force 4x75* ***до 20 марта 2020 года вы получаете*** *СКИДКУ 10%!*
И это еще не все: бонусом к заказу может быть установка опции на фрезу, позволяющей работать машине в качестве доминатора и междурядной фрезы (2 в 1)!

*Возможность выбора междурядья от 70 см до 90 см

КОЛИЧЕСТВО ТОВАРА ОГРАНИЧЕНО!

Eurasia Group **№1** 010000, г. Нур-Султан, ул. Казанат, 1/1, бизнес-центр «Time», моб. +7 701 967 29 35, e-mail: marketing@eurasia.kz,
vegetables.egk agrimarket_kz www.agromanagement.kz www.agrimarket.kz

Сельскохозяйственная отрасль всегда зависела и будет зависеть от природных и погодных явлений. Знание точного прогноза погоды и планирование работы в полях, основанное на этих знаниях, сэкономит время, деньги и позволит добиться лучших результатов ведения бизнеса.

Метеостанции iMetos от Pessl Instruments формируют 3- или 7-дневный прогноз погоды на конкретном поле, собирая исторические данные и корректируя данные сегодняшнего дня.

ЗАЧЕМ НУЖНЫ МЕТЕОСТАНЦИИ?

- Планирование рабочей недели на основе локализованного прогноза погоды.
- Лучшая организация операций в течение дня на основе данных о дожде и температуре и почасовом обновлении прогноза погоды для конкретного поля.
- Защита урожая от заморозков.
- Планирование внесения удобрений с точным почасовым прогнозом.
- Планирование орошения на основе прогнозируемого использования растениями воды.
- Определение лучших часов для доступа к вашим полям в течение последующих дней.
- Определение лучшего времени для посева и уборки урожая с учетом влажности почвы в семенной зоне, оптимальной температуры и погодных условий.
- Оптимизация и сокращение обработки сельскохозяйственных культур на основе моделей и прогноза заболеваний, специфичных для конкретного участка.

Метеостанции iMetos – живите по собственному прогнозу погоды!

Eurasia Group **№1** 010000, г. Нур-Султан, ул. Казанат, 1/1, бизнес-центр «Time», тел. 8 (7172) 55 47 11, моб. +7 701 967 28 39,
e-mail: evgeniy.chesnokov@eurasia.kz johndeere.egk tochnoezemledelie.egk www.agromanagement.kz www.agrimarket.kz

«ДЖОН ДИР» 1890: ВРЕМЯ УМНОГО ПОСЕВА

- Однодисковая пневматическая сеялка 1890 и новинка 2020 года N543F для работы по нулевой технологии обработки почвы с раздельным внесением сухих или жидких удобрений.
- Опции копирующих колес: литое и со спицами.
- Более узкий высевающий башмак – меньше износ, меньше разбрасывания почвы.
- Ширина захвата от 9,1 м до 18,3 м, междурядье 19 см и 25 см.
- Уникальный сошник ProSeries – патент «Deere&Co» – имеет чугунный закрывающий каток, устанавливающийся параллельно направлению сошника: гладкий или зубчатый.
- Прижимное усилие от 181 до 204 кг – равномерное заглубление на любых типах почв.
- Минимум технического обслуживания: только одна точка один раз в сезон!
- Вертикальный ход сошников составляет 5 см – копирование рельефа поля без дополнительного прижимного усилия.
- Возможность модернизации сеялок 1890 и 1895 до 2019 г.в., заменив части сошника серии 90 на ProSeries.

JOHN DEERE

ПОЧЕМУ УМНЫЙ ПОСЕВ?

AutoTrac – сокращает площадь перекрытия на 6%, снижает затраты на топливо, семена и удобрения до 8%. Обеспечивает дифференцированное внесение семян и удобрений на основе карт урожайности и агрохимобследований, документирует и создает карты посева. Повышает производительность до 14%.

JDLink – возможность удаленного доступа к основным техническим показателям машин: отслеживание, диагностика, доступ к дисплею и передача данных в операционный центр.

MyJohnDeere Operation Center – определение времени работы, сокращение непроизводительных моточасов, повышение эффективности работы и логистики, управление агрономической информацией в режиме онлайн.

Датчики забивания семяпроводов

Копирования рельефа – индивидуальное каждым сошником, секции рамы

Возможность установки дополнительных балластов на раму

Новый сошник PROSERIES

Высокая скорость работы 10-12 км/ч

Eurasia Group №1

010000, г. Нур-Султан, ул. Казанат, 1/1, бизнес-центр «Time»,
моб. +7 701 967 28 22, e-mail: marketing@eurasia.kz,
johndeere.egk johndeereequipments tochnoezemledelie.egk
www.agromanagement.kz www.agrimarket.kz

BIZON

Лучшая техника

Республика Казахстан, 020100
г. Акколь, ул. Т.Бегельдинова, 141
8 716-38 5-01-40
+7 705 295-44-55
+7 777 870-14-89
info@bizon.com.kz

Лучшая техника для профессионалов от BIZON

Посевные комплексы

Самоходные опрыскиватели

Пресс-подборщики

Интенсивные культиваторы

Косилки

Прицепные опрыскиватели

Пресс-подборщики

Паровые культиваторы

Прицепы подборщики

Сеялки точного высева

Валкообразователи

Дисковые бороны

Валкообразователи

Междурядные культиваторы

Подборщик-транспортировщик рулонов

Навесные и полунавесные плуги

LEMKEN The Agrovision Company · MONOSEM · FKL · НАВИГАТОР НОВОЕ МАШИНОСТРОЕНИЕ · Bohnenkamp Moving Professionals · POTTINGER

We Agro Group

Качество превыше всего

BIZON

Лучшая техника

Официальные дилеры PÖTTINGER в Республике Казахстан

TERRASEM

Посевные комплексы с предварительной подготовкой семенного ложа

Прибавка урожая за счет равномерных сходов!

Двухдисковые сошники DUAL DISC
Широкие уплотняющие ролики

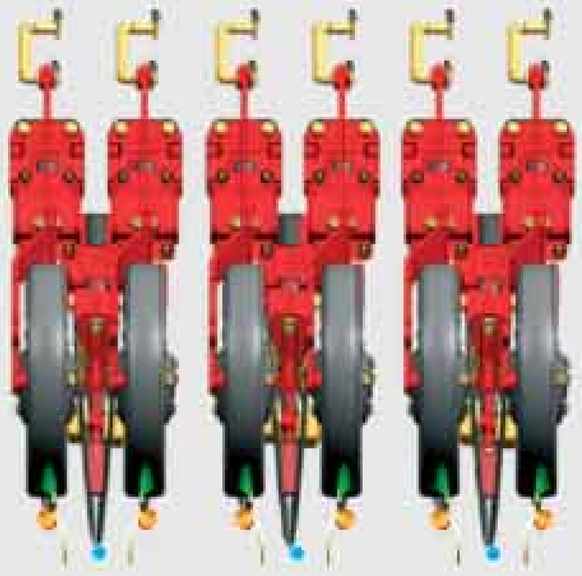

Сошники DUAL DISC высокой точности

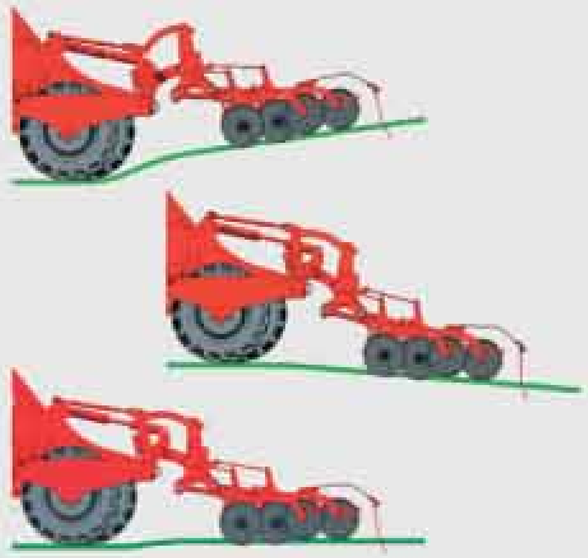

Адаптация к поверхности

ТОО «Группа компаний We Agro Group»
РК, г. Петропавловск, ул. Пушкина 43 н.п.1
8(7152) 530-560, 500-151, +7 777 921-46-15, +7 771 380-33-30
weagrogroup@mail.ru, www.weagrogroup.kz

ТОО «BIZON GROUP», РК, 020100
г. Акколь, ул. Т.Бегельдинова, 141
8 (716-38) 5-01-40, +7 705 295-44-55, +7 777 870-14-89
info@bizon.com.kz

Инновационная техника для продвинутых аграриев

В этом году ТОО «BIZON GROUP» отмечает семь лет успешной работы на рынке Казахстана. Компания продолжает развиваться и расширять перечень предлагаемых сельхозмашин, а вместе с ним качественные запасные части, современный и надежный сервис.

Забегая вперед, отметим, что одна из масштабных задач, поставленных товариществом в этом году, - начало строительства сервисного центра в городе Акколь Акмолинской области. Назрела необходимость в нем, так как компания не стоит на месте, расширяется круг клиентов и партнеров, а сотрудники сервисной службы постоянно пополняют и обновляют свои знания в Германии, Австрии, Италии, Украине, и России.

Первым мероприятием в юбилейном году стал большой семинар по современным технологиям и инновациям, применяемым в северном Казахстане, который ТОО «BIZON GROUP» провело для своих постоянных и новых клиентов.

- За последние два года работы мы значительно увеличили количество компаний-производителей, с которыми сотрудничаем и расширили перечень предлагаемой сельхозтехники и орудий, - рассказал ***генеральный директор ТОО «BIZON GROUP» Дмитрий Сокульский***. – Мы начинали работать с компанией LEMKEN, сегодня сотрудничаем с POTTINGER, MONOSEM, MAZZOTTI, НАВИГАТОР. Отправной точкой семинара стала посевная техника POTTINGER, которая уже зарекомендовала себя с наилучшей стороны и становится трендом на рынке. Нашей задачей было не просто представить технику, которую мы продаем, а организовать и провести практический и полезный семинар.

Своим опытом делились эксперты, профессионалы своего дела, имеющие большой практический опыт. Директор по продажам в странах СНГ Александр Зернов рассказал, как показывает себя техника POTTINGER на посеве масличных в раз-ных регионах. Новинки и возможности кормозаготовительной техники представил экспортный менеджер ООО «Навигатор – НМ» Антон Воробьев. О современных технологиях производства основных кормов на основе люцерны и смесей трав рассказал директор по развитию ООО

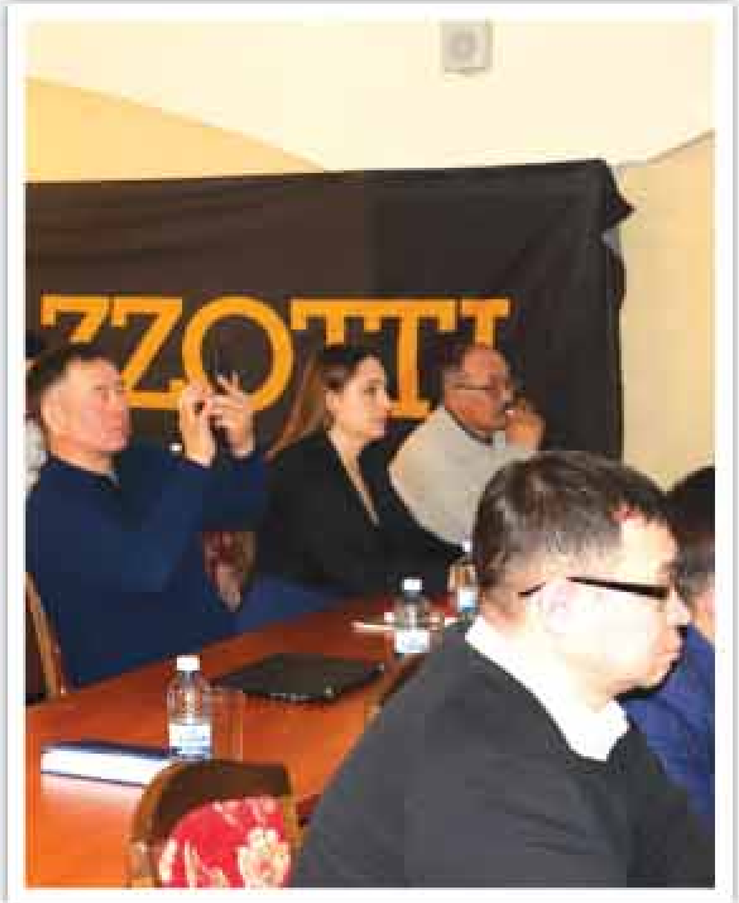

BIZON
Лучшая техника

«Баренбруг» Виталий Брижак. Презентацию самоходных опрыскивателей Mazzotti провел менеджер по маркетингу в странах СНГ Андрей Лукьянов.

Особо стоит отметить, что мероприятие стало площадкой для продуктивного диалога, во время которого участники обменялись опытом, получили техническую и агрономическую информацию. Больше всего вопросов собравшиеся задавали по технологии работы.

- К примеру, интересовались, как работает сеялка POTTINGER, - отметил Дмитрий Сокульский. – Надо сказать, что она значительно отличается от того, что используется на полях страны.

TERRASEM – универсальная машина. Не требуя больших затрат, она легко подстраивается под любой способ обработки: как для посева по мульче, так и для традиционного посева. Машины убеждают точностью распределения семян благодаря параллельно ведомым двухдисковым сошникам DUAL DISC с последующими опорными направляющими роликами для контроля глубины и уплотнения. Это гарантирует уникальную адаптацию к особенностям поверхности почвы и одинаковую глубину укладки семян.

Это инновационная посевная комбинация, которая за один проход выполняет несколько операций.

1. Предпосевная обработка с помощью дисковой бороны.

Не требующие техобслуживания, установленные на необслуживаемых подшипниках диски разрыхляют и перемешивают почву и оставляют оптимальный посевной горизонт.

2. Внесение удобрений (Опционально).

Применение функции междурядного внесения удобрений на моделях TERRASEM FERTILIZER позволяет одновременно с посевом вносить микро- и макроэлементы.

3. Последующее уплотнение комбинацией уплотняющих колес и шасси.

Шасси оснащены широкими шинами 425/55 R17; одно колесо уплотняет почву пе-ред четырьмя высевающими сошниками. Способность шин деформироваться позволяет им лучше очищаться и делать почву рыхлой.

4. Посев.

Точный посев благодаря двухдисковым сошникам DUAL DISC. Не требующие техобслуживания двухдисковые сошники, диски которых расположены со смещением, установлены в виде параллелограмма и образуют борозды. Для закладки семян на одинаковую глубину все сошники регулируются через уплотняющие ролики.

5. Обратное адресное прикатывание посредством уплотняющих роликов.

6. Боронование штригелями.

Один из плюсов данной сеялки в том, что она может работать по любым фонам. Начиная от вспаханного фона и заканчивая стерней кукурузы и подсолнечника. Уже доказано на опыте, что применение данной сеялки при посеве льна позволяет получать урожайность на 2-3 центнера больше, а, учитывая сегодняшнюю цену, – это значительные средства. И при соблюдении технологии сеялка окупается в течение двух лет. И это достигается только за счет качества посева и соответственно прибавки урожая.

По словам Дмитрия, у компании очень большой склад запасных частей. В случае поломки техники наш сервис в любое время дня или ночи готов, ее устранить. Кроме того, в компании свой подход к каждому клиенту. И первым делом у него узнают, каких результатов он хочет добиться, желая приобрести тот или иной агрегат. Бывает так, что ожидания покупателя оказываются ошибочными, поэтому сначала поводят с ним консультацию и детальный анализ его потребности, а уже после предлагают нужную сельхозмашину или орудие.

Подобные семинары планируют сделать традиционными. И будут делать их более масштабными, чтобы кроме посевной техники охватить и второе направление – кормоуборочные машины.

ТОО «BIZON GROUP»

является официальным дилером завода по производству подшипников и карданных валов FKL® в Казахстане

Завод FKL - производит подшипники для рынка Европы более 50 лет. Продукция FKL сертифицирована (ISO 9001/ISO 14001) и соответствует ГОСТ и ТУ. Подшипники FKL применяют в боронах, сеялках различных производителей, в их числе **LEMKEN, Ростсельмаш, Case, Class, Sunflower, New Holland, Holmer, John Deere, Kuhn, Horsch** *и другой спец. технике, программа включает в себя уникальную продукцию не имеющую аналогов.*

IL50-M

PL-140

LSFR308 TBT.H.T.Zn
Ce066

GWST209PPB29
FD209RK

LEFG 210 TDT

IL20

LEFN 210 2PC

PL-185-M30
5554503

LSQFG210 2PB.H
00240177

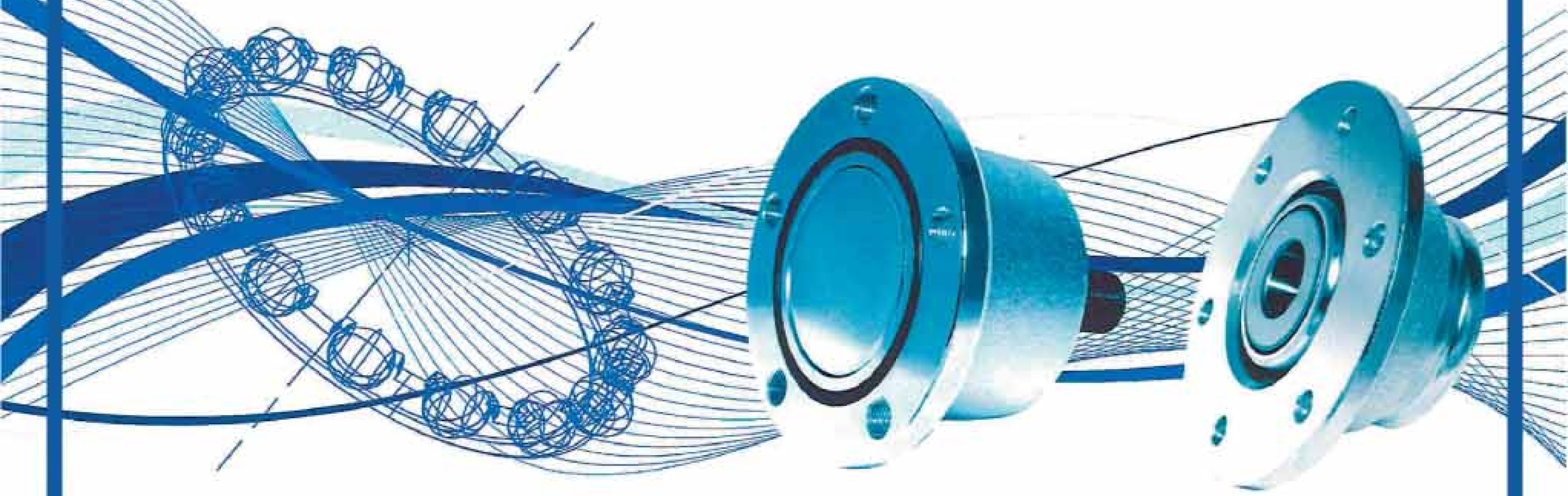

BIZON
Лучшие подшипники

РК, 020100, Акколь,
ул. Т. Бегельдинова, 141
тел.: 8(716-38) 5-01-40
моб.: +7 705 295-44-55,
+7 777 870-14-89
e-mail: info@bizon.com.kz

AGRATOR DISK

Европейское качество - российская цена!

Аккредитован
«Росагролизинг»
«Россельхозбанк»

ДИСКОВЫЙ ПОСЕВНОЙ КОМПЛЕКС

«Мобильность и производительность»

- До 40 га посева на одной загрузке.
- Ширина захвата от 9 м до 18 м. Бункер ёмкостью 8 м³ или 12 м³.
- Отсутствует контакт людей с удобрениями и протравленными семенами.
- Отличная мобильность. Не требуются сеяльщики и грузчики.
- Собственный шнек-загрузчик от гидросистемы трактора.
- Высокая производительность до 24 га/час.
- Быстрый перевод в транспортное положение.

www.pk-agromaster.ru

AGROMASTER

423970, РФ, Республика Татарстан, с.Муслюмово
ул.Тукая, д.33 а, e-mail: agromaster@mail.ru
тел.: 8(85556)2-39-08, сот. 8-939-396-83-44

общество с ограниченной ответственностью

«ОСКОЛСЕЛЬМАШ»

Техника, которой доверяют!

ОСКОЛСЕЛЬМАШ

ПРЕДЛАГАЕТ ТЕХНИКУ СОБСТВЕННОГО ПРОИЗВОДСТВА:

Очиститель зерна фракционный «ОЗФ-25»

Очиститель зерна фракционный «ОЗФ-50»

Очиститель зерна фракционный «ОЗФ-80»

Очиститель зерна фракционный «ОЗФ-25С» (самопередвижной)

Погрузчик зерна электрический самоходный «ПЗЭС-200»

Погрузчик зерна навесной «ПЗН-250»

309641, Россия, Белгородская обл., г. Новый Оскол, ул. Кооперативная, 40
Тел./факс: 8 (47233) 4-44-14, тел.: 8 (47233) 4-44-56, 4-80-28
E-mail: oskolselmash@yandex.ru; www.oskolselmash.ru

Посев еще точнее

В Европе перераспределение нормы высева в зависимости от почвенных условий давно стало эффективным инструментом для экономии посевного материала и оптимального баланса урожайности. В характерных особенностях техники для дифференцированного посева и в том, что необходимо помнить при её покупке.

СЕЯЛКА

Центральное звено всей системы дифференцированного посева - сеялка. И один из главных технических моментов - это наличие электрического привода дозирующего аппарата, который обеспечивает возможность менять частоту вращения катушки в зависимости от скорости. Это и позволяет управлять нормой высева, а кроме этого, автоматически выключать сеялку на разворотных полосах (что двукратно экономит посевной материал).

По наблюдениям сейлз-инженера компании AGCO-RM Александра Довженко, переход на электроуправление высевающим аппаратом - уже довольно заметный тренд в сельхозмашиностроении, и его развитие прямо пропорционально активному продвижению точного земледелия и работе по картам-предписаниям.

- С гидроприводом дифференцировать нормы семян также возможно, - оговаривается Павел Вильчинский, - но только в том случае, если гидропоток управляется с помощью электроклапанов. Иными словами, поток масла через гидромотор регулируется через электроклапаны, изменяющие обороты высевающих катушек. Что, в свою очередь, варьирует поток семян по всей ширине сеялки. Например, такая схема успешно действует на пропашных сеялках Väderstad Rapid. Однако более гибкое, посекционное, изменение возможно лишь при электрическом приводе.

ПОКА ТОЛЬКО ПРОПАШНЫЕ?

На данный момент основное развитие технология дифференцированного посева получила в сегменте пропашных сеялок.

- Технически именно на пропашных сеялках управление дозированием посевного материала можно сделать более гибким и эффективным, - объясняет представитель компании «КУН Восток» по Уральскому региону и Сибири Антон Безгодов.

- Кроме того, стоимость пропашных гибридов (в особенности это касается кукурузы и сахарной свёклы) существенно выше, чем основного количества зерновых, - отмечает Наталья Голик. - Поэтому тенденция дифференцированного посева зерновых в России пока не прижилась.

- Аграрии в первую очередь инвестируют в то, что поможет сэкономить больше денег, а в наших реалиях - это пропашные, - замечает Сергей Марнов. - Но технология диффпосева только заходит к нам. И через пропашные неизменно будет распространяться на зерновых.

ЗЕРНОВЫЕ В ПЕРСПЕКТИВЕ

Если в недалёком прошлом опыты с междурядьем на зерновых культурах, особенно в засушливых зонах, были результативны только в рамках целого поля, то сегодня технологически возможно дифференцировать норму посева в зависимости от зон плодородия.

Например, сеялки точного высева, располагающие электронными системами Row Control (или Section Control), способны индивидуально управлять работой высевающих аппаратов в каждом ряду, разъясняет Вячеслав Векленко. Это позволяет с идеальной точностью контролировать норму высева на ходу на определённом участке поля, тогда как на большинстве серийных машин для сплошного рядкового посева зерновых управление

потоком семян возможно пока только по всей ширине захвата.

И хотя сейчас система диффпосева зерновых имеет более грубую форму (изменения происходят по всей длине сошникового бруса), почти все мировые разработчики задумались о посекционном и даже посошниковом контроле высева. Главным камнем преткновения в этом контексте становится слишком высокая стоимость: при ширине захвата более 12 м количество сошников на зерновых сеялках - более сотни. И рынок пока не готов платить за такие решения. Тем не менее подобные разработки активно ведутся. Например, об этом говорят представители Amazone, Kverneland и Horsch.

Это подтверждают и в компании «Ростсельмаш»: по мнению её специалистов, тема диффпосева зерновых наиболее интересна именно для наших аграриев, так как Россия, по сути, является зерновой державой. Пропашных культур в нашей стране возделывается совокупно около 15 млн га, тогда как зерновых — примерно 40 млн га, приводит данные Соответственно, фокусировка в данном случае будет уместна на зерновом клине.

«Все помнят, что расстановка семян в рядке сильно влияет на вегетацию пропашных культур, но забывают, что о зерновых можно сказать то же самое, - поясняет руководитель проекта Интегрированных агротехнологий ГК «Ростсельмаш» Олег Александров. - Наши сравнительные опыты посева зерновых культур с различными типами сошника и, соответственно, расстановкой семян в рядке это подтвердили. Данный принцип можно использовать в области дифференцированного посева, где ситуация с финальной урожайностью будет напрямую зависеть от загущенного или разреженного посева в соответствии с уровнем плодородия почвы.

Кстати, если сравнить масштабы затрат, то двукратное превышение в цене гибридов пропашных с лихвой компенсируется объёмами высеваемых зерновых, замечает Олег Александров. И с точки зрения экономии диффпосев зерновых имеет свой резон. Более того, в компании «Ростсельмаш» уже активно ведётся работа над созданием сеялки нового концепта, где будет реализовано посошниковое управление высевом.

- Подобной системы пока ещё нет на рынке, - уверяет Олег Александров. - Это концепция высочайшей точности, которая позволит вывести технологии цифрового земледелия в зерновом клине на новый уровень.

НАСТОЯЩЕЕ И БУДУЩЕЕ

В настоящий момент, по наблюдениям участников рынка, технология автоматического дифференцированного посева не сильно распространена на российских полях. В общей

сумме таких новаторов не наберётся и 1% (от количества всех хозяйств). В основном это хозяйства, которые занимаются возделыванием кукурузы и свёклы на поливе.

По данным компании «КУН Восток», перераспределение семян на таких полях позволяет увеличить урожайность кукурузы не менее чем на 10% и снизить затраты на приобретение гибридов на 15 %. Например, если в зоне полива сеять около 80 тыс. семян/га, а за кругом 65-70 тыс. семян/га.

Среди сдерживающих факторов распространения дифференцированного посева Наталья Голик называет неочевидность результатов на первом этапе. Ведь основная выгода от перераспределения семян будет понятна только после сбора урожая, а говорить о стабильном результате можно будет только после нескольких лет применения посева по предписаниям.

- Во время первого этапа происходит вложение инвестиций: в химанализ полей, составление карт, работу со статистикой, закупку оборудования и только потом работа по этим технологиям будет приносить прибыль, - рассуждает Сергей Марнов.

И особенно это будет ощутимо на полях, где наблюдается высокая пестрота плодородия, добавляет Егор Березовский. Так, эксперименты, проведённые компанией KUHN во Франции, показали, что работа по карте-предписанию на диффпосеве позволила увеличить урожайность зерновых в среднем на 10 %.

Но ещё одним аргументом для сомнений Вячеслав Векленко называет трудности выгодной реализации урожая зерновых в большинстве регионов нашей страны.

- Да, мы можем получить больший урожай, увеличив производственные издержки, но, учитывая сложности с реализацией, не всякая прибавка урожайности экономически оправдана, - поясняет специалист. - Так всегда ли она нужна аграриям? При подобной нестабильности у сельхозпроизводителей нет желания вкладывать средства в сверхнюансы повышения урожайности.

Однако есть и другая сторона - экономия семян, замечает Павел Вильчинский. Гибриды дорожают, а диффпосев может стать очевидным инструментом для снижения расходов посевного материала. Например, опыты, заложенные компанией «Амазоне» в России (диффпосев зерновых), позволили снизить расход посевного материала на 15%, в том числе и за счёт автоматического отключения на разворотных полосах, что также могут делать сеялки для дифференцированного посева.

Кроме того, диффпосев актуален для семеноводов, считает Александр Довженко. В данном случае идёт речь о строгой очерёдности посевов женских и мужских растений, которые необходимо высевать с чётко выверенной нормой (в зависимости от пола). И если сейчас данные настройки производятся вручную, то в перспективе всю эту работу можно будет перевести в автоматический режим.

Однако Сергей Марнов скептически оценивает такой вариант развития событий. По его словам, делянки посевов в семеноводческих хозяйствах слишком малы (в среднем около 20 га), и заморачиваться с построением карт и автоматическим нормированием на таких площадях вряд ли будут. Кроме того, крупных семеноводческих проектов в нашей стране мало (около 1-2% от общего числа растениеводов).

В целом дифференцированный посев будет прогрессивно развиваться, уверены участники рынка. Этому будет активно способствовать внедрение картографирования и цифровых технологий, а также повышение доступности этих сервисов и снижение их стоимости.

- Если сейчас по картам-предписаниям работают или активно переходят на эту технологию не более 20% хозяйств, то через 5 лет методику освоят не менее половины российских аграриев, - уверен Сергей Марнов. - А через 10 лет число таких предприятий перевалит за 80%, потому что это реальный способ снизить себестоимость производства.

Дария
ХАРИТОНОВА

ТехноЛэнд

Возможна поставка любых агрегатов, орудий, комплектующих!
А так же запасные части к данным агрегатам.
ГАРАНТИЯ! ДОСТАВКА! ШЕФ-МОНТАЖ!
Данные агрегаты зарекомендовали себя в Костанайской, Акмолинской и Северо-Казахстанской областях.

Посевной комплекс Омичка (А, Б, Г, Д) комплектаций.

Комплекс для внесения жидких минеральных удобрений непосредственно в почву. Данный агрегат применяется на посевные комплексы: Омичка, Кузбасс, Борго, Джон Дир, Кейс, Класс и другие. Так же данной установкой можно оснастить культиватор, борону или плуг. Внесение жидких удобрений в землю возможно во время предпосевной подготовки, посеве и обработке паров.

Культиваторы серии КПО - от 2,4 до 12,4 м прицепные, отлично подходят для проведения предпосевной обработки и обработки паров.

Культиватор прицепной широкозахватный для предпосевной обработки почвы КПШ-9,6 предназначен для подработки мелкосемянных культур

Бороны дисковые от 2,5 до 10,4 м, 2-х и 4-х рядные, навесные и прицепные с цельной и складной рамой. Используется для поверхностной обработки почвы.

Протравитель семян ПС-5, ПС-10, ПС-20. Предназначен для обработки сельскохозяйственных культур пестицидами.

ТАК ЖЕ РЕАЛИЗУЕМ:

Плуги: *Чизельные навесные и прицепные 4,5 м скоростные универсальные до 10 м.*
Бороны: *Зубовые, пружинные, штригельные от 8 до 24 м.*
Культиваторы: *Прицепные и навесные широкозахватные до 12,4 м.*
Лущильники от 10 до 18 м.;
Культиваторы: *АКП, АДП и КПУ до 12,4 м.*
Катки прикатывающие зубовые и кольчато-шпоровые.

г. Костанай, ул. Темирбаева, 109
тел.: 8 (7142) 57-03-68
8 (777) 228-98-60
8 (747) 430-93-68
Sik-1961@mail.ru
Tehnolandkst@mail.ru
Больше информации Вы можете найти на нашем сайте: tehnolend.kz

Компания «ОПТИСОРТ» является официальным дистрибьютор воронежского завода «АгроТехМаш» в Республики Казахстан

Конвейерные зерносушилки «ATM Universal»

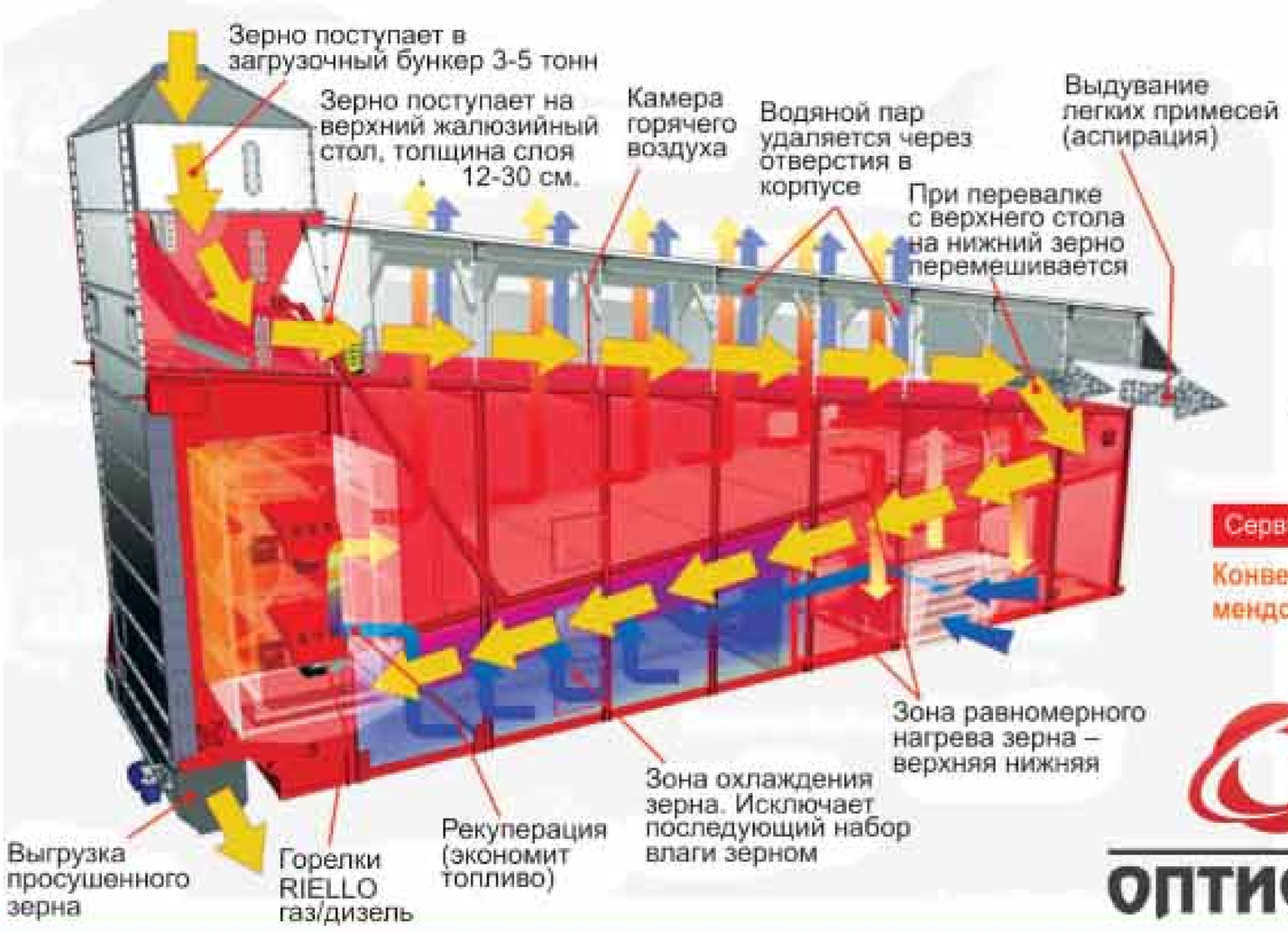

2 модульные горелки RIELLO (Италия)

Транспортер вместо шнека (сверхбережная сушка)

Бесплатный экспресс-монтаж за 3 календарных дня

Многоступенчатая система безопасности

Повышенная производительность при экономии топлива

Усиленная рама из высококачественной конструкционной стали

Сервисная поддержка на протяжении всего срока эксплуатации

Конвейерные зерносушилки ATM Universal прекрасно зарекомендовали себя в 32 регионах России и ближнего зарубежья!

г. Костанай, +7 (7142) 39-16-32,
+7 705 183 14 39,
+7 747 513 34 26,
www.agrotechservice.satu.kz
www.agrex.kz
too.optisort@mail.ru

ОПТИСОРТ

МОДЕЛЬНЫЙ РЯД КОНВЕЙЕРНЫХ ЗЕРНОСУШИЛОК «ATM Universal»

	Universal-6	Universal-9	Universal-12	Universal-15	Universal-20	Universal-25	Universal-30	Universal-34	Universal-42	Universal-54
Производительность по пшенице 20-15% тонн-сут./час	144 / 6	216 / 9	288 / 12	360 / 15	420 / 20	600 / 25	720 / 30	816 / 34	1080 / 42	1296 / 54
Производительность по кукурузе 20-15% тонн-сут./час	120 / 4	168 / 6	216 / 8	264 / 10	360 / 13	432 / 16	504 / 19,5	600 / 22	768 / 27	960 / 35
Производительность по подсолнечнику 12-8% тонн-сут./час	72 / 3	108 / 4,5	144 / 6	182 / 7,5	240 / 10	300 / 12,5	360 / 15	408 / 17	504 / 21	648 / 27

Продажа сельскохозяйственной техники и спецтехники любого назначения в наличии и на заказ.

г. Кокшетау, ул. Ауэзова, 1, моб.: +7 771 118 08 08, +7 776 170 94 99, +7 776 978 71 74

ТОО «Алком» реализует

Двигатели

ЯМЗ

238НД3 236НД-4
238НД5 236БК-3
236НД 236БК-4
236НД-3 240БМ2-4

Качество ЯМЗ

И ЗАПАСНЫЕ ЧАСТИ К НИМ!

СКО, г. Петропавловск, ул. Батыр-Баян, 164.
Тел.: 8 7152 53-19-62, e-mail: alkom05@mail.ru

ПРИМЕНЕНИЕ ЦЕПНЫХ ЗУБОВЫХ БОРОН НА ЗАКРЫТИИ ВЛАГИ

В последние годы для закрытия влаги в Северном Казахстане все чаще стали применять применяют зубовые цепные бороны, типичным представителем которых является борона БЦД-12 производства «Сибзавод», г. Омск. Они оборудованы рабочими органами в виде вращающихся цепей, на каждом звене которых расположены противоположно направленные заостренные зубья. Цепные рабочие органы установлены по «ромбовидной» схеме. Бороны не забиваются растительными остатками, имеют высокую производительность и низкий расход топлива. Такие бороны шириной 12 м производят предприятия России и Казахстана. Бороны гидрофицированы, складываются в транспортное положение вверх и агрегатируются с тракторами Беларус-82 и Беларус-1221. Аналогичные по конструктивному исполнению бороны выпускает «Варнаагромаш» Челябинской области и ООО «Спецэлеваторемельмонтаж», г. Челябинск. Ряд сельхозпредприятий изготовил цепные бороны самостоятельно, как правило, упрощенной конструкции.

Рисунок 1 – Борона БЗЦ-12

Костанайский филиал ТОО «НПЦ агроинженерии» с 2014 года производит борону БЗЦ-12 к тракторам мощностью 95-130 л.с., **рисунок 1**. В отличие от аналогов на бороне используется более тяжелая цепь, что обеспечивает их работоспособность при большей твердости почвы и удлиняет период применения для работы. Для лучшей адаптации к почвенным условиям с 2018 года борона БЗЦ-12 комплектуется рабочими органами с различным количеством и расположением зубьев.

Для тяжелых почвенных условий предлагается рабочий орган с двусторонними зубьями, ось которых проходит через ось вращения цепи, **рисунок 2а**. При таком расположении, вес цепи используется наиболее полно для проникновения зубьев в почву, поэтому борона обеспечивает требуемое качество работы при большей твердости почвы. Такие рабочие органы подходят и для мелкой осенней обработки почвы для заделки семян сорняков в почву.

Для средних почвенных условий предлагается распространенное расположение зубьев, противоположно направленных друг к другу и закрепленных посредством гаек в проушинах, приваренных на внешних сторонах каждого звена перпендикулярно оси цепи, **рисунок 2б**.

Для легких почвенных условий предлагается четырехзубовый рабочий орган зубья которого Х-образно закреплены посредством гаек на изогнутой пластинах, приваренных на внешних сторонах

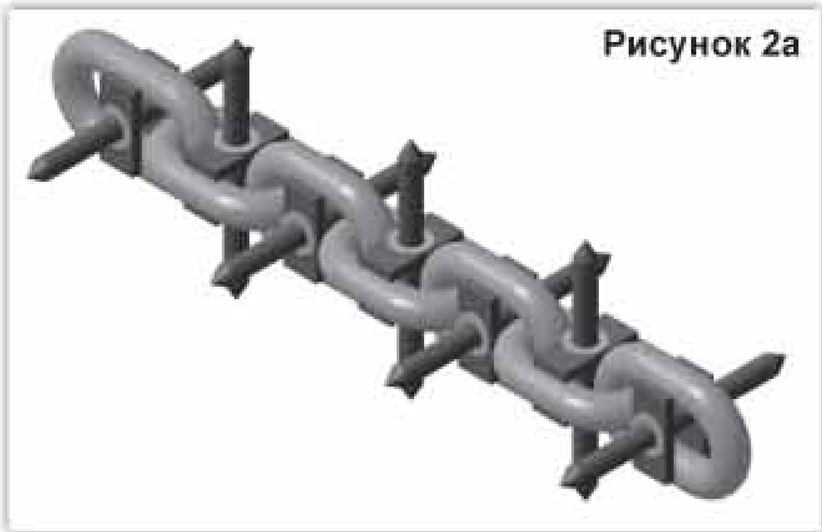

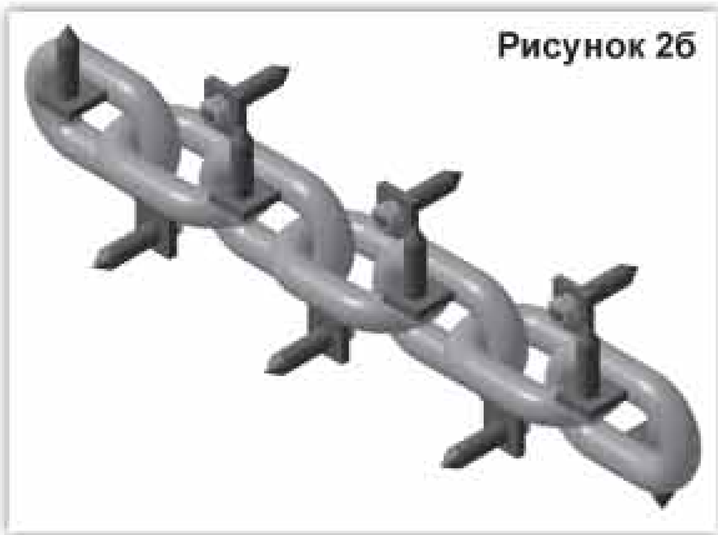

Рисунок 2. Виды зубовых цепных рабочих органов бороны БЗЦ-12.
а – с двухсторонними зубьями через ось вращения цепи; б – с двумя противоположно направленными друг к другу зубьями; в – четырехзубовый рабочий орган.

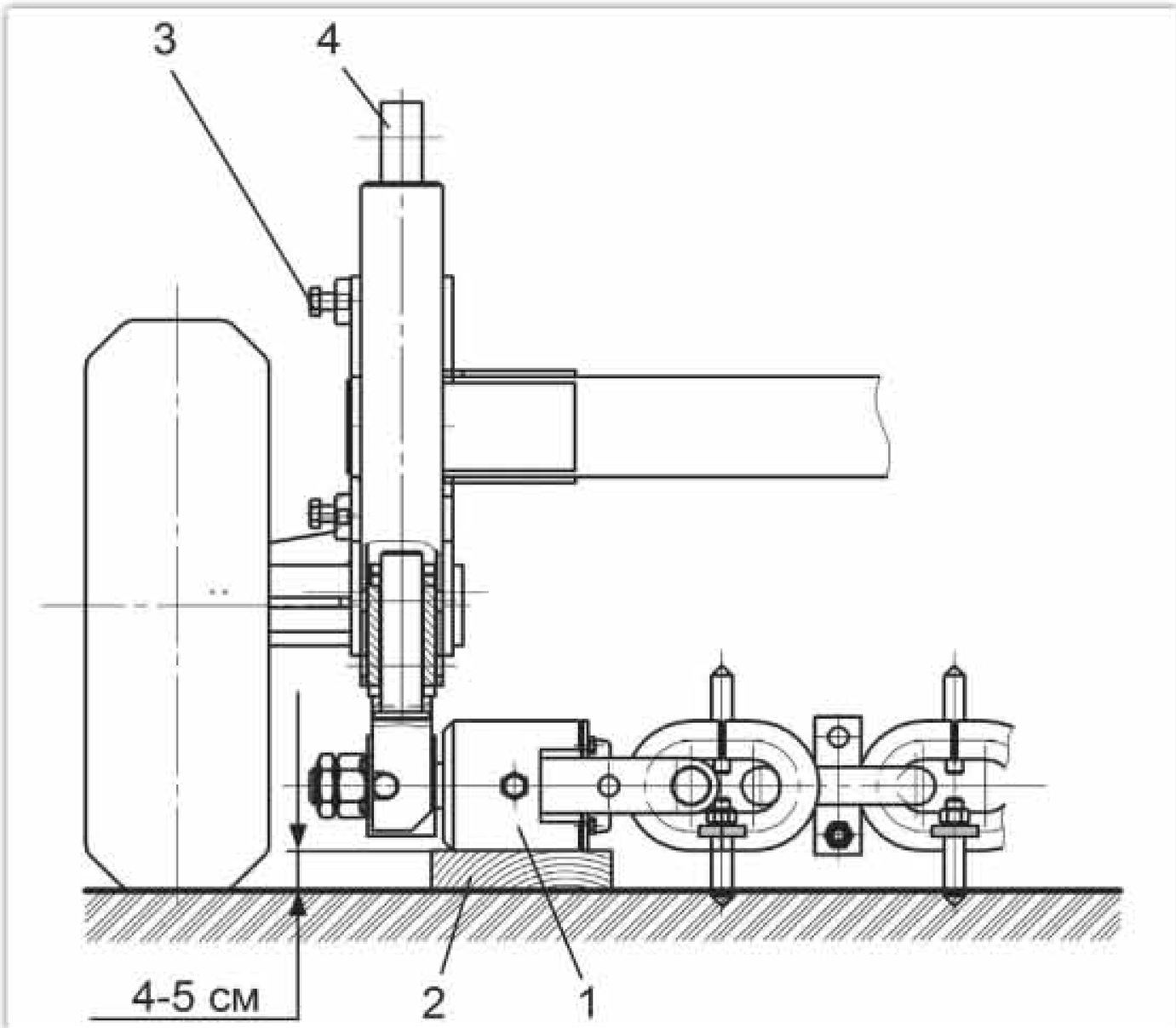

Рисунок 3. Регулировка шарниров (подшипниковых узлов) по высоте.
1 – подшипниковый узел; 2 – подкладка; 3 – стопорный болт; 4 - стойка.

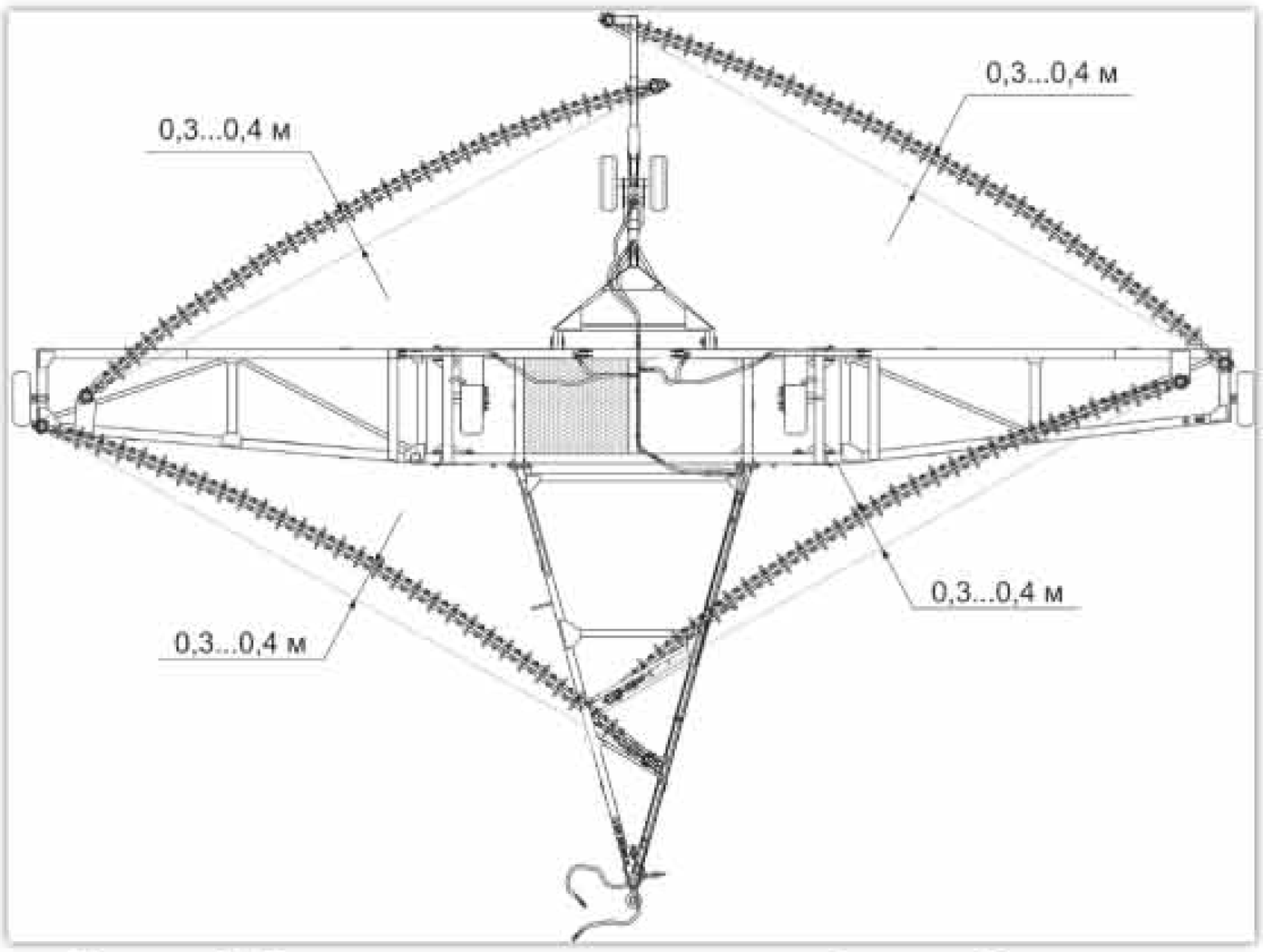

Рисунок 4. Регулировка натяжения цепных зубовых рабочих органов

звеньев, **рисунок 2в**. Такой рабочий орган может использоваться для боронования посевов.

На ранневесеннем бороновании борона БЗЦ-12 в диапазоне рабочих скоростей 10…15 км/ч обеспечивает глубину обработки 5,0±1,0 см, разрушает более 75% почвенной корки, хорошо измельчает поверхностный слой (крошение слоя 0-5 см более 80%), оставляет более 80% стерни на поверхности после прохода, что удовлетворяет агротебованиям. Производительность бороны составляет 9,8-14,7 га за 1 ч сменного времени при эксплуатационном расходе топлива 1,3-1,4 кг/га.

В странах дальнего зарубежья цепные зубовые бороны выпускаются в Австралии, США и Канаде. Так австралийская компания «Brookfield» выпускает цепные бороны с различными конструкциями зубовых рабочих органов массой от 18 до

40 кг/м. В США известна борона Phillips 4500 компании «Kelley Manufacturing Co.». Ее рабочий орган интересен тем, что цепь собрана из отдельных зубовых звеньев с внешним диаметром зубового вала 420 мм. Рабочие органы устанавливаются как по ромбовидной схеме в два ряда, так и по схеме лущильника в один ряд. В Канаде аналогичную борону выпускает компания «Phoenix».

Подготовка к работе цепных зубовых борон включает следующие основные операции:

– проверить давление в шинах пневматических колес;

– произвести смазку всех вращающихся частей бороны, имеющих масленки. Обратить особое внимание на смазку ступиц колес и подшипниковых узлов цепных зубовых рабочих органов;

- установить нижние поверхности подшипниковых узлов цепных зубовых рабочих органов над поверхностью площадки на высоте 4-5 см. Для этого необходимо под подшипниковые узлы поместить прокладки толщиной 4-5 см, отпустить стопорные болты и сдвинуть стойки до соприкосновения шарниров с прокладками. Далее затянуть стопорные болты и убрать прокладки, ***рисунок 3****;*

– натяжение цепных зубовых рабочих органов должно быть таким, чтобы прогиб их в средней части во время работы составлял 0,3…0,4 м, ***рисунок 4****, в этом случае достигается лучшее копирование рельефа поля. Для оценки натяжения цепных зубовых рабочих органов необходимо проехать бороной в рабочем положении по полю 10-20 м и визуально оценить стрелу их прогиба, при необходимости провести регулировку натяжения.*

Натяжение цепных зубовых рабочих органов переднего ряда производится индивидуальными винтовыми механизмами, расположенными спереди на раме передней секции. Натяжение цепных зубовых рабочих органов заднего ряда производится одновременно винтовым талрепом, соединяющим раму натяжную с подвижной балкой задней секции.

Курач А.А.,
Костанайский филиал
ТОО «НПЦ агроинженерии»

Шарнирники или классика?

Специально созданные для работы на основных обработках в сельском хозяйстве, традиционно более проходимые, мощные и тяговитые тракторы с шарнирно-сочлененной рамой практически завоевали мощностной сегмент 350 +. Но в последнее время технические возможности стали позволять наращивать мощность тракторов классической компоновки, и в эту область стали заходить альтернативные машины с цельной рамой.

Как объясняет специалист по маркетингу тракторов компании John Deere Анатолий Линевский, еще в 1960-е годы инженерам стало ясно, что при повышенных значениях мощности двигателя и больших габаритных размерах, свойственных тяжелым тракторам эксплуатационной массой свыше 12 т, поворот этих машин наиболее целесообразен не за счет управления передними колесами, а путем излома рамы вокруг вертикального шарнира. Таким образом, достигается довольно высокая маневренность таких огромных машин.

Иными словами, при увеличении размера колес (а это закономерно при такой массе) для уменьшения радиуса поворота такую огромную машину проще «сгибать», разъясняет Анатолий Линевский. «Шарнирники» обладают большей материалоемкостью и весом, а равновеликие колеса позволяют максимально реализовать тяговое усилие.

Специалист по продукту компании SAME DEUTZ-FAHR RUSSIA Михаил Прохоров поясняет, что именно такая компоновка позволила обеспечить на крупногабаритных машинах равномерное распределение массы по осям и максимальное увеличение тягового усилия.

По мнению специалистов компании CLAAS, еще несколько десятилетий назад производить шарнирно-сочлененные рамы было легче и проще, однако в последние годы разработчики в гораздо большей степени учитывают потребности фермеров. Кроме того, технический прогресс позволил усовершенствовать компоновку классических машин.

- Конструкция современных тракторов высокой мощности с классической компоновкой, в том числе конструкция переднего моста, и применяемые в них технические решения обеспечивают высокую маневренность, - отмечает Михаил Прохоров. - Угол поворота колес превышает 50°, радиус поворота может составлять всего 5 м.

Кроме того, новые технические решения, применяемые в классических машинах, позволяют снизить расход топлива и увеличить производительность трактора. Параллельно этому тренду в отрасли нарастает энергонасыщенность машин. Не так давно для основных стран-производителей сельхозпродукции было нормой использование тракторов мощностью 250 л. с., сейчас этот показатель сдвинулся в сторону 400 л. с.

Первоочередная задача в сельхозмашиностроении - увеличение производительности труда в производстве сельхозпродукции. И для этого требуется мощная техника, которую и стремятся предложить машиностроители. Поэтому и наблюдается рост машин с классической компоновкой в сегменте более 350 л. с.

ПРИРОСТ МОЩНОСТИ

Практически все ведущие производители тракторов уже имеют или готовятся выпустить трактор в классической компоновке мощностью около 400 л. с. Например, в 2019 году на производственных площадках компании «Ростсельмаш» в России началась крупноузловая сборка нового трактора мощностью 400 «лошадей».

Серьезно усилили свою линейку и белорусские коллеги - новинка МТЗ Беларус-4522, оснащенный двигателем Caterpillar C13, развивает максимальные 466 л. с. (номинальная - 431 л. с.), а новый Беларус-5022 - до 500 «лошадей».

Свою принципиально новую конструкцию мощного трактора классической компоновки недавно представила корпорация AGCO, выпустив целую линейку машин Fendt 1000 Vario с мощностью от 396 до 517 л. с.

В модельном ряду CLAAS тяговитые тракторы представлены классическими моделями AXION 800-й и 900-й серии и тракторами XERION интегральной компоновки с четырьмя равновеликими и управляемыми колесами. Мощность тракторов AXION 800-й серии начинается от 189 л. с., у 900-й серии она приближается к 400 л. с., а машины XERION могут похвастаться двигателями свыше 500 л. с.

Прирастает в мощности и классическая восьмая серия тракторов John Deere: некоторые модели, например 8370R, уже вплотную приблизились к отметке 400 «лошадей».

Активно идет разработка новых мощных машин с жесткой рамой и в компании CNH Induatrial, также готовят свою линейку мощной «классики» на заводах DEUTZ-FAHR. И даже Петербургский тракторный завод - известный и популярный производитель отечественных тракторов с шарнирно-сочлененной рамой (ШСР) - не исключает разработку новой мощной классической машины.

ПРЕИМУЩЕСТВА КЛАССИКИ

Мощные тракторы - техника дорогая. И основное преимущество машин с классической конструкцией рамы - это их универсальность, тогда как эксплуатация техники с ШСР ограничена исключительно тяговыми работами. Специалисты компании CLAAS обращают внимание, что рентабельность таких мощных тракторов будет существенно ограничена, если их нельзя будет применять нигде, кроме полевых работ. А «классика», по их мнению, как раз и обладает тем свойством, которое делает ее востребованной, - универсальностью.

Ввиду больших габаритов (свыше 4,5 м) тракторы с шарнирно-сочлененной рамой не предназначены для транспортных работ, работ в междурядье и посева пропашных культур.

Продолжение материала читайте в следующем номере журнала.

Автоматические системы смазки

для сельхозтехники

Монтаж и поставка комплектующих

От официального дистрибьютора **Lincoln**!

Lubrication Systems

+7 771 0 790 888

sales@lubrication.kz

ТОО Фермер ЛТД

сельскохозяйственная техника

www.fermerltd.kz

8 (7142) 39 20 60
8 776 005 33 41,
8 776 001 33 41,
8 776 006 33 41
e-mail: info@fermerltd.kz

Безусловный выбор!!!

ИЩЕМ ДИЛЕРОВ

в вашем регионе!

Почвообрабатывающая техника:
дисковые бороны, культиваторы, чизельные плуги
завода **БДМ-АГРО**

плуги чизельные

культиваторы

бороны

СЕРВИС! ЗАПАСНЫЕ ЧАСТИ!

ЖАТКА **ЖНВ-6/9,1** валковая навесная

ЖАТКА для **ПОДСОЛНЕЧНИКА**
ЖНС-6/7,4/9,1

ЖАТКА **СОЕВАЯ (FLEX)**

ЖС-5,2/-6/-6,7/-7,5

ЖАТКА **ЖВП-4,9/6,4/9,1**
валковая прицепная

АГРИС ТОРГОВЫЙ ДОМ

ТОО «Торговый дом «Агрис Казахстан»:
02000, Республика Казахстан
Акмолинская область, г. Кокшетау
тел.: +7(7162) 410217, факс:+7(7162) 411003

моб.: +7(771) 5365150
e-mail: tdagriskz@gmail.com
instagram.com/tdagriskz/
www.жатки.kz

NAVILAND

официальный дилер АГРОСИГНАЛ на территории Казахстана

GPS мониторинг в режиме реального времени

Помогаем контролировать на расстоянии подвижные и стационарные объекты, сообщаем о работе транспорта и важных событиях по смс и e-mail, храним данные в облаке 16 месяцев. Привлекательный, быстрый и удобный Web-интерфейс открывает доступ ко всей информации прямо из браузера. Для работы на смартфонах и планшетах используйте мобильные приложения для Android и iOS.

Агросигнал – новейшее решение для учета в сельском хозяйстве

Система оперативного и полностью автоматического онлайн-контроля всех элементов производственного цикла и управления Агро-бизнесом: техники, полей, персонала, весовых, складов. Наглядная информация в любом удобном разрезе. Прозрачность всех процессов для управления.

РАБОТАЕМ С 2011 ГОДА

КОНТАКТЫ
+7 705 110 00 06
+7 700 110 00 06

www.naviland.org

Сельскохозяйственная техника должна работать бесперебойно и с гарантией лучшего результата. Одно из условий, обеспечивающих высокую работоспособность техники даже в самых тяжелых условиях – наилучшая технология смазочных материалов.

PETRONAS

PETRONAS Arbor – это полная линейка смазочных материалов для сельскохозяйственной техники:

- Моторное масло
- Трансмиссионное масло
- Гидравлическое масло
- Тормозная жидкость
- Универсальное масло
- Антифриз
- Консистентная смазка

PETRONAS Arbor
For Tireless Machinery

Чистота поршней – лучше на 55%
Защита от износа – лучше на 68%
Контроль образования сажи – выше на 34%
Контроль осадка – выше на 14%
Стабильная вязкость – лучше на 92%

Масло для тех, кто заботится о своих сельскохозяйственных машинах.

Eurasia Group №1
020008, г. Кокшетау, ул. Уалиханова, 228, тел. +7 (7162) 77 50 50, моб. +7 701 084 27 44,
e-mail: info@eurasia.kz www.agromanagement.kz www.agrimarket.kz

JOHN DEERE

Принимайте участие в АКЦИИ на сервисное обслуживание – это гарантирует вам своевременно выполненные работы с максимальной экономией средств.

УСЛОВИЯ АКЦИИ:

ВЫ размещаете заказ на зимний ремонт техники в наших мастерских до 30 марта 2020 года.

МЫ предоставляем вам:

- скидку 20% на услуги ремонта,
- скидку 10% на запасные части, необходимые для ремонта.

Лучшее предложение зимы!

Eurasia Group №1
020008, г. Кокшетау, ул. Уалиханова, 228, тел. +7 (7162) 77 00 00,
моб. +7 701 588 45 53, e-mail: info@eurasia.kz
@johndeere.egk www.agromanagement.kz www.agrimarket.kz

AGRI MARKET
ПОКУПАЙТЕ ЛЕГКО

Посевная близится, а вы еще думаете, где взять сеялки отличного качества по доступной цене? У нас есть решение!

СЕЯЛКА
Farmet Excelent Premium 8
2014 г.в.

- Рабочая ширина – 8 м
- Количество высевающих лап – 32
- Рабочая скорость – 8-15 км/ч
- Общий объем бункера – 4000 л
- Двухрядная прутовая волокуша перед задним катком
- Возможность внесения удобрений
- Минимальная мощность трактора – от 280 л.с.

г. Нур-Султан, ул. Казанат, 1/1, бизнес-центр «Time», моб. +7 701 950 76 35, +7 701 967 29 04, e-mail: miras.taldanbayev@eurasia.kz

БОЛЬШЕ ТЕХНИКИ НА WWW.AGRIMARKET.KZ AGRIMARKET_KZ

Tempo от «Väderstad» – это высокоскоростная сеялка нового поколения, обладающая непревзойденной точностью на скорости в два раза выше, чем у обычных сеялок. Tempo справляется на отлично с любой задачей: нулевой, минимальной или традиционной обработкой почвы. Как результат – ровная всхожесть, гарантирующая лучший старт урожаю.

VÄDERSTAD
Where farming starts

Одна машина – много культур
Высокая степень универсальности Tempo обусловлена выбором различных вариантов междурядий и настройками машин для различных типов культур.

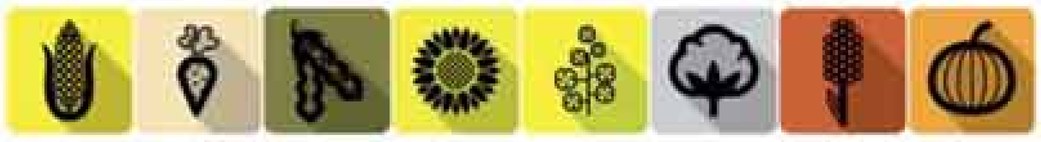

Tempo – это:
- *Прицепные и навесные модели с возможностью одновременного внесения семян и удобрений.*
- *Складываемая или жесткая рама.*
- *Вариация количества рядков от 4 до 24.*
- *Давление сошника до 325 кг.*

Сердцем Tempo является уникальная система дозировки семян – высевающий аппарат Гильстринга, обеспечивающий:
- *Постоянное избыточное давление – устойчивость к вибрациям и смещениям секций.*
- *Расстановка семян независимо от скорости.*
- *Электрический привод.*
- *Индивидуальный контроль.*
- *Точная регулировка скорости.*
- *Легкость в обслуживании.*

Eurasia Group **№1**

010000, г. Нур-Султан, ул. Казанат, 1/1, бизнес-центр «Time», моб. +7 701 967 28 22, e-mail: marketing@eurasia.kz
vaderstad.egk agrimarket_kz tochnoezemledelie.egk www.agromanagement.kz www.agrimarket.kz

РЕШЕНИЯ, КОТОРЫЕ ДОБАВЛЯЮТ ЦЕННОСТИ, УМЕНЬШАЮТ РИСК И УВЕЛИЧИВАЮТ ПРИБЫЛЬ.

Официальный дилер компании
LINDSAY
в Казахстане с 2020 года
ТОО «Евразия Групп Казахстан»

ZIMMATIC BY LINDSAY — Дождевальные системы кругового и фронтального типов, системы полива углов, системы точного полива.

FIELDNET BY LINDSAY — Удаленное управление круговыми и фронтальными системами орошения Zimmatic и других брендов, рекомендации по поливу на основании анализа теоретических и практических данных.

IRZ ENGINEERING CONSULTANTS — Инжиниринг и консультирование по проектам и агрономии.

Eurasia Water

Казахстан, 010000, г. Нур-Султан, район «Есиль», микрорайон «Караоткель», улица Казанат, 1/1, 4 этаж, тел. +7 (701) 967 28 01,
e-mail: anna.buchatskaya@eurasia.kz irrigation.egk www.agrimarket.kz www.agromanagement.kz

РОБОТЫ-ПОМОЩНИКИ В АПК

Роботизация сельского хозяйства уже давно не фантастика, а самая настоящая реальность. К развитию этого направления во всем мире активно подталкивают дефицит рабочей силы и снижение квалификации персонала. Как далеко специалисты продвинулись в своих разработках и каковы реальные перспективы робототехники?

«Узнает», кому раздавать рацион, робот-раздатчик тоже по-разному. Например, робот компании Jeantil ориентируется по заложенным в полу специальным электронным меткам, а для «обучения» робота Vector от Lely необходимо предварительно задать ему трек, то есть провести по маршруту расположения группы и записать в память машины ее местонахождение. Кстати, при движении вдоль прохода такой робот одновременно сканирует лазерным датчиком остатки кормов на кормовом столе во всех группах. И если корма мало, отправляется за раздачей новой порции или же с помощью нижней резиновой «юбки» над колесами начинает подталкивать пищу на кормовой стол.

ПОДТАЛКИВАНИЕ

Сейчас почти все ведущие производители выпустили своих роботов-пододвигателей (пушеров) кормов, некоторые из которых к тому же перемешивают корма при проходе вдоль кормового стола. Такие роботы работают от аккумуляторов и после каждого выезда возвращаются к зарядной станции, устанавливаемой в любом удобном месте.

Навигация в коровнике подобных роботов задается встроенными в пол кормового стола элементами (например, FeedRover компании Lemmer-Fullwood) или вдоль магнитной линии (Butler Gold от Wasserbauer). А робот-пушер OptiDuo от DeLaval выходит на маршруты, следуя проложенному под полом индуктивному проводу. Но главное, что можно проверить и отметить совершенно точно – не менее чем на 10% снижается количество недоеденного корма и отходов после кормления.

В случае автоподталкивателей Lely Juno движение происходит согласно встроенному ультразвуковому датчику, который сканирует перемещение агрегата вдоль кормового стола на заданном расстоянии. Маршруты роботов можно задать с помощью различных приложений на мобильном устройстве (к примеру, для Lely Juno это Lely Control), а настройку выполнить при установке, проведя по заранее заданной траектории движения и записав трек. Машина запомнит его и с учетом запрограммированной кратности будет повторять изо дня в день. По такому же принципу работает пушер GEA FRone.

Все подравниватели роботизированного типа оснащены специальным детектором столкновения, который немедленно тормозит процесс движения при соприкосновении с препятствием. По наблюдениям голландского фермера Виллема ван ден Твела, использование робота-пушера OptiDuo DeLaval позволило не менее чем на 10% снизить количество недоеденного корма и отходов после кормления.

А в России уже после трех недель использования подталкивателей Juno в ПЗ «Колхоз «Аврора» (Вологодская область) была замечена положительная тенденция роста надоя молока в пределах 435 мл на голову в сутки. С учетом общего количества голов это 200 л в сутки.

РОБОТ-УБОРЩИК

Маленькие, похожие на пылесос (габариты машины не больше 1,5x1x0,7м) роботы-уборщики навоза движутся по коровнику, питаясь от аккумуляторов. Такие аппараты очень распространены на фермах Скандинавии и Западной Европы. Однако большинство из них предназначено для использования на щелевых полах. Их основная задача – проталкивание навоза в щели, где под полом организованы сбор и хранилище отходов.

Маршрут движения подобным роботам задается по-разному. Так, например, автоматические роботы-навозоуборщики SRone компании GEA не требуют какого-либо программирования – путь их по коровнику задается механически, с помощью системы отбойников.

Аналогичные изобретения компании DeLaval определяют трек благодаря транспондерам, читающим маркеры в полу. А роботы Lely и Joz программируются на маршрут с помощью специальных приложений. Есть и альтернативное решение – компания Lely презентовала робота-уборщика, который не толкает, а всасывает в себя навоз аналогично пылесосу. Lely Discovery 120 Collector может работать в коровниках как со сплошными, так и с щелевыми полами. Он имеет внутри емкость, рассчитанную на сбор 360 л отходов, и два мешка с водой, которые он разбрызгивает по пути своего движения, смачивая зону уборки.

По мере наполнения мешков робот подъезжает к специальному отверстию в полу, чью роль может выполнять поперечный канал, навозоприемник и выгружает их содержимое. Ширина захвата таких роботов-свиперов составляет около 1–1,5 м. Одной машиной можно обслуживать примерно 100 голов и площадь около 500 м2. Очистка коровника также происходит в соответствии с запрограммированными маршрутами и временными рамками, которые могут корректироваться со смартфона.

Продолжение материала читайте в следующем номере журнала.

«МельЗерПром»

- Запасные части на ОВС и ЗМ60
- Лента бесконечная ЗМ-60.90 (гладкая с ребром)
- Лабораторное оборудование: влагомеры, щупы, сита, мельнички
- Ролики, ползуны, щетки, ковши
- Лента транспортерная, норийная 175, 300, 450, 650, 800 мм., замки, крокодил и бергер
- Элеваторное оборудование: нория - 20, 100, трубы самотечные, задвижки, уголки

г. Костанай,
ул. Карбышева, 22 Б
ул. Карбышева, 55/1 (маг. МехТок)

моб.: 8 777 442 66 07,
8 705 601 91 48,
e-mail: ket260382@mail.ru

Отличная техника + качественный сервис

ТОО «Фермер ЛТД» является поставщиком широкого диапазона машин и техники для сельского хозяйства и коммунальных служб. Широкий модельный ряд сельскохозяйственной техники, предлагаемый нашей компанией, поможет Вам без труда подобрать оптимальный для себя вариант.

КХ Шаденов А.С. Житикаринский район

КХ Журжа Карасуский район

Особо стоит отметить, что наш ассортимент постоянно расширяется, совершенствуется и оптимизируется для соответствия новейшим трендам в сфере сельского хозяйства. Линейка сельскохозяйственной техники включает в себя: **зерноуборочные и кормоуборочные комбайны, тракторы, посевную и почвообрабатывающую, зерноперерабатывающую и кормозаготовительную технику, опрыскиватели, прицепные и навесные жатки, а также оборудование для животноводства.**

Сельскохозяйственная техника – это дорогостоящее оборудование, призванное бесперебойно обеспечивать успех ведения сельского хозяйства многие годы, поэтому перед продажей техники нашим клиентам, инженеры компании «Фермер ЛТД» проводят ее тщательную проверку, а также контроль проведения необходимых регламентных работ.

О качестве техники, продаваемой нами, и работе сервисной службы лучше всего говорят отзывы наших постоянных клиентов.

КХ Кымбат Есильский район

КХ Бексеитов А.Ж. Федоровский район

Айдарбек Жумагазиевич Бексеитов, глава КХ «Бексеитов А.Ж.»:

«Сотрудничаем с ТОО «Фермер ЛТД» уже давно. Приобрели один комбайн «Палессе GS812», первый год отработал, понравилось, поэтому на следующий год купили еще один. Комбайны хорошие, без нареканий! Также брали у них и много другой техники: опрыскиватель, жатки на старый «Енисей», универсальные жатки на комбайны «Есиль» и посевной комплекс».

КХ Бексеитов А.Ж. Федоровский район

Мирас Жакыпбекович Сармурзин, директор ТОО «Дала»:

«Приобрели в компании «Фермер ЛТД» два комбайна «Палессе». За два сезона работы техника показала себя с положительной стороны, соответствуют всем современным требованиям. Также брали у них пружинные бороны и плоскорезы. В целом очень довольны работой ТОО «Фермер ЛТД» и хотели бы выразить благодарность за приобретенную технику».

Сержан Имангалиевич Алдажуманов, глава КХ «Самрык»:

«Сдали компании «Фермер ЛТД» по программе Trade-in три старых комбайна «Енисей». Взамен взяли четыре новых комбайна «Палессе». Качеством комбайнов довольны. Также хочу отметить высокий уровень сервисной службы ТОО «Фермер ЛТД»».

ТОО Дала Житикаринский район

ТОО Фермер ЛТД
сельскохозяйственная техника
www.fermerltd.kz
г. Костанай, ул. Карбышева, 117, 2 этаж, офис 1
Тел.: 8(7142) 39 20 60
моб.: 8 776 005 33 41, 8 776 001 33 41, 8 776 006 33 41
e-mail: info@fermerltd.kz

ВЕЛЕС

направление ул. Карбышева от автовокзала

Торговый дом "Велес" ул. Сибирская, 131

Официальный дилер: ОАО «Гомсельмаш», ЗАО «Рубцовский Завод Запасных частей»

veles_kst@mail.ru

ЗАПАСНЫЕ ЧАСТИ В НАЛИЧИИ НА КОМБАЙНЫ:
«Полесье 812», «Полесье 1218», «Есиль 740», «Есиль 760», «Енисей 1200НМ", «Вектор».
(официальный дилер ОАО «Гомсельмаш»)

ЗЕРНОМЕТЫ ПР-ВА «РОСТЕЛЬМАШ»

Гибкая система скидок

РЕАЛИЗУЕМ ЗАПАСНЫЕ ЧАСТИ И РЕЗИНОТЕХНИЧЕСКИЕ ИЗДЕЛИЯ:
на трактора (К-700,701; МТЗ; Т-4; ДТ-75);
на почвообрабатывающие агрегаты (БДТ, ЛДГ, СТС, СЗС, ЗПГ, ПГ; КПЕ);
на комбайны («Енисей» 1200, 950; «Вектор»; «Есиль»).

ДОСТАВКА ПОЧВООБРАБАТЫВАЮЩИХ АГРЕГАТОВ:
БДМ DANA (Рубцовск)
Плуг оборотный PERESVET (Рубцовск)
Плуг чизельный SVAROG (Рубцовск)
Плоскорез-глуборыхлитель STAVR (Рубцовск)
Борона пружинная БЗГ-24 Мечта (Барнаул)

г. Костанай, ул. Сибирская, 131, (угол ул. Карбышева)
Тел.: 8(7142) 28-07-57, 28-01-49, моб.: 8 701 472-73-30.

А ТЫ

ОБОРУДОВАНИЕ И ТЕХНОЛОГИИ ДЛЯ ПОДГОТОВКИ СЕМЯН ОТ БЕЛОРУССКОГО ПРОИЗВОДИТЕЛЯ

ДЕЛАЕШЬ СЕМЕНА САМ?

www.polymya.com
УФО и СФО +7 960 130 6035
КАЗАХСТАН +7 777 870 9000
Полымя

ПК «Кузбасс»

СпецАгроЗапчасть

ЗАПЧАСТИ ДЛЯ:
- Посевных комплексов «Кузбасс»
- Прицепных жаток ЖВЗ-10,7 «Палессе»
- Дисковых борон БДМ и БДТ-720
- Двигателей ТМЗ
- Режущих систем «Шумахер»

Услуги по переоборудованию стандартных систем срезов жаток на систему среза «Шумахер»

г. Костанай, ул. Карбышева, 8 abdsamat77@mail.ru
8 (7142) 28-37-70, +7 775 466-48-15, +7 777 301-24-92

ТОО Фермер ЛТД

сельскохозяйственная техника

Безусловный выбор!!!

Бороны Плуги Культиваторы
- Ширина захвата 2-12 м
- Официальный дистрибьютор
- Акция месяца - рассрочка - 50/50!
- Гарантия 2 года!

БДМ-АГРО

Польская техника UNIA

Официальный дилер

UNIA
- Посевная техника
- Почвообрабатывающая техника
- Кормозаготовительная техника
- Внесение минеральных удобрений
- Полевые опрыскиватели
- Картофельная техника
- ЕВРОПЕЙСКОЕ КАЧЕСТВО!

Комбайны Палессе и Агромаш
- В комплектации: жатки и платформы-подборщики
- Гарантия 2 года!

Платформы-подборщики для всех видов комбайнов

Жатки прицепные и навесные

Опрыскиватели
- Ширина 18-27 метров
- Pronar, Bravo, Arag, TeeJet, Bertolini
- Гарантия!
- ЕВРОПЕЙСКОЕ КАЧЕСТВО!

Плоскорезы и глубокорыхлители бороны пружинные и зубовые (зигзаг)

Услуги электрика по сельскохозяйственной технике

г. Костанай, ул. Карбышева, 117, 2 этаж, офис 1
моб.: 8 776 005 33 41, 8 776 001 33 41, 8 776 006 33 41
Тел.: 8(7142) 39 20 60 e-mail: info@fermerltd.kz

www.fermerltd.kz

KAZAKHSTAN INTERNATIONAL EXHIBITION OF AGRICULTURE AND FOOD INDUSTRY
KAZAKHSTAN INTERNATIONAL EXHIBITION OF CATTLE-BREEDING AND POULTRY YARDS

KazAgro&KazFarm 2020

21-23 OCTOBER 2020

Nur-Sultan, Kazakhstan

www.kazfarm.kz

www.kazagroexpo.kz

Expo Group
INTERNATIONAL EXHIBITION COMPANY

Organizer: «ТОО МВК «ExpoGroup»
Almaty: +7 (727) 327-24-65, 327-24-66
Nur-Sultan: +7 (7172) 26-92-02, 27-92-03
office@expogroup.kz, info@expogroup.kz

САЙТАГРО

020000,РК, Акмолинская область,г. Кокшетау
ул. Алатау(Горветка)2, каб.12
тел.: 8 (7162)76-26-58, 76-08-46,+7 777 896 62 04,
+7 777 271 48 05, +7 777 271 48 04
+7 771 516 48 77

Машина для
очистки и калибровки зерна
АЛМАЗ
ПРИГЛАШАЕМ ВАС
ПРОТЕСТИРОВАТЬ АЭРОДИНАМИЧЕСКИЙ
СЕПАРАТОР АЛМАЗ
НА НАШЕМ СКЛАДЕ С ВАШИМ ВОРОХОМ!

Увеличение урожая
до 35%

Сортировка
Калибровка
Семенная очистка

Метод аэродинамического разделения сыпучих материалов по удельному весу является, на сегодняшний день, одним из самых эффективных технологических процессов при переработке сельхозпродукции. Этот процесс, во многих случаях, является предпочтительным, в том числе при подготовке посевного материала и в зерноперерабатывающей промышленности.

Бороны зубовые
гидрофицированные
1-рядные

ТОО "ЦелинАгро"
г. Нур-Султан, ул. Кендала, 9,
тел. +7(7172) 25-30-15, +7-701-317-80-24, +7-705-1000-473
e-mail: tselinagro@mail.ru, www.tselinagro.satu.kz

Бороны зубовые
гидрофицированные
2-рядные

ИМИДЖЕВАЯ
ПРОДУКЦИЯ
С ВАШИМ ЛОГОТИПОМ

veer.kz

г. Костанай, Пр. Аль-Фараби,111а,
Бизнес-Центр «ПАРУС»

8 /7142/ 751520, 8 /708/ 4751520
8 /7142/ 754905, 8 /708/ 4754905
zakaz@veer.kz

Специализированный рекламно-информационный журнал для руководителей, специалистов предприятий и организаций

СОБСТВЕННИК: *ИП Парубин Е. Г.*
ДИРЕКТОР ИЗДАНИЯ ГЛАВНЫЙ РЕДАКТОР:
Евгений ПАРУБИН, feel85_kms@mail.ru
ДИЗАЙН И ВЕРСТКА: *Евгений ПАРУБИН*
ОТДЕЛ РЕКЛАМЫ: *+7 (777) 99-88-916*
Анастасия ПАРУБИНА: *zapchasty_kz@mail.ru* *+7 (7142) 91-71-81* *+7 (7142) 91-71-61*

Свидетельство о постановке на учет переодического печатного издания № 15760-Ж от 28 декабря 2015 года, выданное Министерство по инвестициям и развитию Республики Казахстан Комитет связи, Информатизации и Информации

АДРЕС РЕДАКЦИИ: 110000, Казахстан, Костанайская область, г. Костанай, ул. Аль-Фараби, 115, кабинет 227 ; тел. +7 (7142) 91-71-81, 91-71-61; E-mail: zapchasty_kz@mail.ru, www.Z-4.kz

За размещение рекламного материала в журнала "ЗапчастиKZ" ответственность несет рекламодатель. Редакция может не разделять точку зрения автора. Перепечатка материалов допускается только с письменного разрешения редакции. Материалы обозначенные знаком "R" печатаются на правах рекламы. Периодичность выхода - один раз в месяц. Тираж 4000 экземпляров. Распространяется на территории Республики Казахстан. Журнал отпечатан - ТОО "Полиграфия Костанай", г. Костанай, ул. Мауленова, 16.

Сцепки борон гидрофицированных

ЗАРЯ

СБГ-16-2
СБГ-22-2
СБГ-26-2

КАЗАГРОФИНАНС

ВЫГОДНЫЕ
условия приобретения
в Казагрофинанс

Бороны зубовые гидрофицированные **МЕЧТА**

Бороны зубовые гидрофицированные тяжелые **ПОБЕДА**

Бороны дисковые тяжелые **ЗВЕЗДА**

Культиваторы **АЛТАЙ**

Дисковые бороны **DANA**

Чизельные плуги **SVAROG**

Лемешные плуги **FINIST**

Плоскорезы-глубокорыхлители **STAVR**

Культиватор-плоскорез широкозахватный **STAVRIS**

АСКОМ и К

Официальный дилер ТОО «Аском и К»

110004, Республика Казахстан, г. Костанай, ул. Карбышева, 22А
8 (7142) 22-25-99, 22-28-99, 22-48-24
e-mail: **askom-i-k@mail.ru**, сайт: **agroaskom.kz**